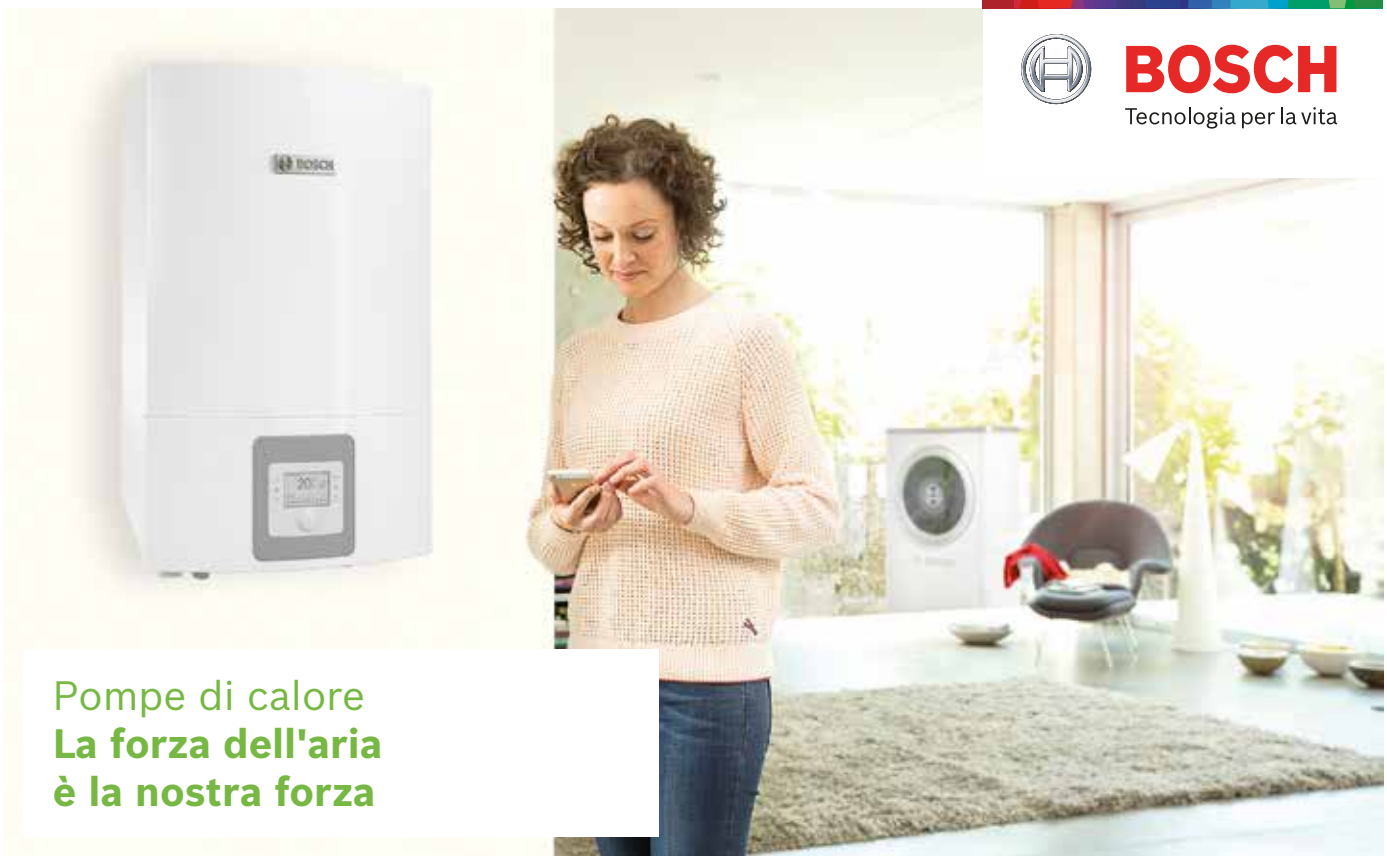

BOSCH
Tecnologia per la vita

Pompe di calore
La forza dell'aria è la nostra forza

- Classe di efficienza ErP A+++ per sfruttare al meglio l'energia gratuita dell'aria
- Regolazione all'avanguardia per il massimo comfort con la minima spesa
- Comoda da gestire anche a distanza grazie al controllo remoto tramite App
- Design resistente alle condizioni climatiche più rigide e agli agenti esterni più aggressivi
- Massima versatilità grazie alla predisposizione per l'integrazione con altre fonti energetiche
- Produzione di acqua calda sanitaria ottimizzabile secondo le abitudini quotidiane

Tabella di scelta pompe di calore	**384**
Compress 7000 AW - B Novità!	**396**
Compress 7000 AW - E	**400**
Compress 7000 AW - M	**402**
Compress 7000 AW - MS	**406**
Compress 3000 AWS - BS	**414**
Compress 3000 AWS - ES	**418**
Compress 3000 AWS - MS	**422**
Compress 3000 AWS - MSS	**426**
Accessori per le pompe di calore	**434**

BOSCH
Tecnologia per la vita

Pompe di calore

Nome	Compress 7000					
Tipologia	Idronica Ibrido					
Sigla	CSH7000iAW 5 OR	CSH7000iAW 7 OR	CSH7000iAW 9 OR	Compress 7000i AW 13s - B	Compress 7000i AW 13t - B	Compress 7000i AW 17t - B
Classe di efficienza ERP in riscaldamento(1)	A+++	A+++	A+++	A+++	A+++	A+++
Classe di efficienza ErP per la produzione di ACS(1)	-	-	-	-	-	-
Resistenza elettrica	-	-	-	-	-	-
Bollitore per ACS	Opzionale	Opzionale	Opzionale	Opzionale	Opzionale	Opzionale
Integrazione solare	Opzionale	Opzionale	Opzionale	Opzionale	Opzionale	Opzionale
Abbinamento diretto con caldaia	●	●	●	●	●	●
Fase	Monofase	Monofase	Monofase	Monofase	Trifase	Trifase
Potenza massima A7/W35	7,00	8,27	12,21	16,00	15,80	19,38
COP A7/W35	4,41	4,22	4,48	4,24	4,27	4,29
Codice	7 735 252 247	7 735 252 248	7 735 252 249	7 735 252 199	7 735 252 203	7 735 252 207
Prezzo € IVA escl.	7.400,00	8.030,00	8.210,00	9.940,00	10.180,00	11.570,00
Pagina	**396**	**396**	**396**	**396**	**396**	**396**

● Di serie
○ Disponibile in opzione tramite accessorio, nel rispetto della normativa vigente
(1) Dati del prodotto per il consumo energetico (ErP), secondo requisiti dei regolamenti UE n. 811/2013 e 812/2013 e s.m.i. a completamento della direttiva 2017/1369/UE. La classe di efficienza energetica va da A+++ a D

Continua da pag. 386

Nome	Compress 7000					
Tipologia	Idronica Elettrico					
Sigla	Compress 7001i AW 5 - E	Compress 7001i AW 7 - E	Compress 7001i AW 9 - E	Compress 7000i AW 13s - E	Compress 7000i AW 13t - E	Compress 7000i AW 17t - E
Classe di efficienza ERP in riscaldamento[1]	A+++	A+++	A+++	A+++	A+++	A+++
Classe di efficienza ErP per la produzione di ACS[1]	-	-	-	-	-	-
Resistenza elettrica	●	●	●	●	●	●
Bollitore per ACS	Opzionale	Opzionale	Opzionale	Opzionale	Opzionale	Opzionale
Integrazione solare	Opzionale	Opzionale	Opzionale	Opzionale	Opzionale	Opzionale
Abbinamento diretto con caldaia	-	-	-	-	-	-
Fase	Monofase	Monofase	Monofase	Monofase	Trifase	Trifase
Potenza massima A7/W35	7,00	8,27	12,21	16,00	15,80	19,38
COP A7/W35	4,41	4,22	4,48	4,24	4,27	4,29
Codice	7 735 252 224	7 735 252 228	7 735 252 232	7 735 252 200	7 735 252 204	7 735 252 208
Prezzo € IVA escl.	7.430,00	8.190,00	8.360,00	10.070,00	10.300,00	11.700,00
Pagina	**400**	**400**	**400**	**400**	**400**	**400**

● Di serie
○ Disponibile in opzione tramite accessorio, nel rispetto della normativa vigente
[1] Dati del prodotto per il consumo energetico (ErP), secondo requisiti dei regolamenti UE n. 811/2013 e 812/2013 e s.m.i. a completamento della direttiva 2017/1369/UE. La classe di efficienza energetica va da A+++ a D.

BOSCH
Tecnologia per la vita

Pompe di calore

◀ Continua da pag. 385

Nome	Compress 7000					
Tipologia	Idronica Bollitore con resistenza elettrica					
Sigla	Compress 7001i AW 5 - M	Compress 7001i AW 7 - M	Compress 7001i AW 9 - M	Compress 7000i AW 13s - M	Compress 7000i AW 13t - M	Compress 7000i AW 17t - M
Classe di efficienza ERP in riscaldamento[1]	A+++	A+++	A+++	A+++	A+++	A+++
Classe di efficienza ErP per la produzione di ACS[1]	A	A	A	A	A	A
Resistenza elettrica	●	●	●	●	●	●
Bollitore per ACS	Di serie (180 litri monovalente)	Di serie (180 litri monovalente)	Di serie (180 litri monovalente)	Di serie (180 litri monovalente)	Di serie (180 litri monovalente)	Di serie (180 litri monovalente)
Integrazione solare	Opzionale	Opzionale	Opzionale	Opzionale	Opzionale	Opzionale
Abbinamento diretto con caldaia	-	-	-	-	-	-
Fase	Monofase	Monofase	Monofase	Monofase	Trifase	Trifase
Potenza massima A7/W35	7,00	8,27	12,21	16,00	15,80	19,38
COP A7/W35	4,41	4,22	4,48	4,24	4,27	4,29
Codice	7 735 252 225	7 735 252 229	7 735 252 233	7 735 252 201	7 735 252 205	7 735 252 209
Prezzo € IVA escl.	9.840,00	10.600,00	10.780,00	12.870,00	13.110,00	14.500,00
Pagina	**402**	**402**	**402**	**402**	**402**	**402**

● Di serie
○ Disponibile in opzione tramite accessorio, nel rispetto della normativa vigente
(1) Dati del prodotto per il consumo energetico (ErP), secondo requisiti dei regolamenti UE n. 811/2013 e 812/2013 e s.m.i. a completamento della direttiva 2017/1369/UE.
La classe di efficienza energetica in riscaldamento va da A+++ a D. La classe di efficienza energetica in produzione di acqua calda sanitaria va da A+ a F.

Nome	Compress 7000					
Tipologia	Idronica Bollitore solare con resistenza elettrica					
Sigla	Compress 7001i AW 5 - MS	Compress 7001i AW 7 - MS	Compress 7001i AW 9 - MS	Compress 7000i AW 13s - MS	Compress 7000i AW 13t - MS	Compress 7000i AW 17t - MS
Classe di efficienza ERP in riscaldamento[1]	A+++	A+++	A+++	A+++	A+++	A+++
Classe di efficienza ErP per la produzione di ACS[1]	A	A	A	A	A	A
Resistenza elettrica	●	●	●	●	●	●
Bollitore per ACS	Di serie (180 litri bivalente)	Di serie (180 litri bivalente)	Di serie (180 litri bivalente)	Di serie (180 litri bivalente)	Di serie (180 litri bivalente)	Di serie (180 litri bivalente)
Integrazione solare	Di serie	Di serie	Di serie	Di serie	Di serie	Di serie
Abbinamento diretto con caldaia	-	-	-	-	-	-
Fase	Monofase	Monofase	Monofase	Monofase	Trifase	Trifase
Potenza massima A7/W35	7,00	8,27	12,21	16,00	15,80	19,38
COP A7/W35	4,41	4,22	4,48	4,24	4,27	4,29
Codice	7 735 252 226	7 735 252 230	7 735 252 234	7 735 252 202	7 735 252 206	7 735 252 210
Prezzo € IVA escl.	10.480,00	11.240,00	11.420,00	13.520,00	13.760,00	15.150,00
Pagina	**406**	**406**	**406**	**406**	**406**	**406**

● Di serie
○ Disponibile in opzione tramite accessorio, nel rispetto della normativa vigente
[1] Dati del prodotto per il consumo energetico (ErP), secondo requisiti dei regolamenti UE n. 811/2013 e 812/2013 e s.m.i. a completamento della direttiva 2017/1369/UE.
La classe di efficienza energetica in riscaldamento va da A+++ a D. La classe di efficienza energetica in produzione di acqua calda sanitaria va da A+ a F.

Pompe di calore

Nome	Compress 3000			
Tipologia	Splittata Ibrido			
Sigla	Compress 3000 AWS 4 - BS	Compress 3000 AWS 6 - BS	Compress 3000 AWS 8 - BS	Compress 3000 AWS 11s - BS
Classe di efficienza ERP in riscaldamento[1]	A+++	A++	A+++	A+++
Resistenza elettrica	-	-	-	-
Bollitore per ACS	Opzionale	Opzionale	Opzionale	Opzionale
Integrazione solare	Opzionale	Opzionale	Opzionale	Opzionale
Abbinamento diretto con caldaia	●	●	●	●
Fase	Monofase	Monofase	Monofase	Monofase
Potenza massima A7/W35	7,68	8,61	8,87	14,76
COP A7/W35	4,37	4,24	4,24	4,27
Codice	7 735 252 151	7 735 252 155	7 735 252 159	7 735 252 163
Prezzo € IVA escl.	5.120,00	5.470,00	6.410,00	8.190,00
Pagina	**414**	**414**	**414**	**414**

● Di serie
○ Disponibile in opzione tramite accessorio, nel rispetto della normativa vigente
[1] Dati del prodotto per il consumo energetico (ErP), secondo requisiti dei regolamenti UE n. 811/2013 e 812/2013 e s.m.i. a completamento della direttiva 2017/1369/UE. La classe di efficienza energetica va da A+++ a D.

Continua da pag. 390

Nome	Compress 3000				
Tipologia	Splittata Ibrido				
Sigla	Compress 3000 AWS 11t - BS	Compress 3000 AWS 13s - BS	Compress 3000 AWS 13t - BS	Compress 3000 AWS 15s - BS	Compress 3000 AWS 15t - BS
Classe di efficienza ERP in riscaldamento[1]	A+++	A++	A++	A++	A++
Resistenza elettrica	-	-	-	-	-
Bollitore per ACS	Opzionale	Opzionale	Opzionale	Opzionale	Opzionale
Integrazione solare	Opzionale	Opzionale	Opzionale	Opzionale	Opzionale
Abbinamento diretto con caldaia	●	●	●	●	●
Fase	Trifase	Monofase	Trifase	Monofase	Trifase
Potenza massima A7/W35	15,04	15,71	15,98	16,64	16,88
COP A7/W35	4,27	4,19	4,19	4,10	4,11
Codice	7 735 252 175	7 735 252 167	7 735 252 179	7 735 252 171	7 735 252 183
Prezzo € IVA escl.	8.420,00	8.880,00	9.380,00	9.260,00	9.650,00
Pagina	**414**	**414**	**414**	**414**	**414**

● Di serie
○ Disponibile in opzione tramite accessorio, nel rispetto della normativa vigente
[1] Dati del prodotto per il consumo energetico (ErP), secondo requisiti dei regolamenti UE n. 811/2013 e 812/2013 e s.m.i. a completamento della direttiva 2017/1369/UE. La classe di efficienza energetica va da A+++ a D.

BOSCH
Tecnologia per la vita

Pompe di calore

Continua da pag. 389

Nome	Compress 3000			
Tipologia	Splittata Elettrico			
Sigla	Compress 3000 AWS 4 - ES	Compress 3000 AWS 6 - ES	Compress 3000 AWS 8 - ES	Compress 3000 AWS 11s - ES
Classe di efficienza ERP in riscaldamento[1]	A+++	A++	A+++	A+++
Resistenza elettrica	●	●	●	●
Bollitore per ACS	Opzionale	Opzionale	Opzionale	Opzionale
Integrazione solare	Opzionale	Opzionale	Opzionale	Opzionale
Abbinamento diretto con caldaia	-	-	-	-
Fase	Monofase	Monofase	Monofase	Monofase
Potenza massima A7/W35	7,68	8,61	8,87	14,76
COP A7/W35	4,37	4,24	4,24	4,27
Codice	7 735 252 152	7 735 252 156	7 735 252 160	7 735 252 164
Prezzo € IVA escl.	5.730,00	6.070,00	6.780,00	8.560,00
Pagina	**418**	**418**	**418**	**418**

● Di serie
○ Disponibile in opzione tramite accessorio, nel rispetto della normativa vigente
(1) Dati del prodotto per il consumo energetico (ErP), secondo requisiti dei regolamenti UE n. 811/2013 e 812/2013 e s.m.i. a completamento della direttiva 2017/1369/UE. La classe di efficienza energetica va da A+++ a D.

Nome	Compress 3000				
Tipologia	Splittata Elettrico				
Sigla	Compress 3000 AWS 11t - ES	Compress 3000 AWS 13s - ES	Compress 3000 AWS 13t - ES	Compress 3000 AWS 15s - ES	Compress 3000 AWS 15t - ES
Classe di efficienza ERP in riscaldamento[1]	A+++	A++	A++	A++	A++
Resistenza elettrica	●	●	●	●	●
Bollitore per ACS	Opzionale	Opzionale	Opzionale	Opzionale	Opzionale
Integrazione solare	Opzionale	Opzionale	Opzionale	Opzionale	Opzionale
Abbinamento diretto con caldaia	-	-	-	-	-
Fase	Trifase	Monofase	Trifase	Monofase	Trifase
Potenza massima A7/W35	15,04	15,71	15,98	16,64	16,88
COP A7/W35	4,27	4,19	4,19	4,10	4,11
Codice	7 735 252 176	7 735 252 168	7 735 252 180	7 735 252 172	7 735 252 184
Prezzo € IVA escl.	8.790,00	9.250,00	9.750,00	9.620,00	10.020,00
Pagina	**418**	**418**	**418**	**418**	**418**

● Di serie
○ Disponibile in opzione tramite accessorio, nel rispetto della normativa vigente
[1] Dati del prodotto per il consumo energetico (ErP), secondo requisiti dei regolamenti UE n. 811/2013 e 812/2013 e s.m.i. a completamento della direttiva 2017/1369/UE. La classe di efficienza energetica va da A+++ a D.

BOSCH
Tecnologia per la vita

Pompe di calore

Nome	Compress 3000			
Tipologia	Splittata Bollitore con resistenza elettrica			
Sigla	Compress 3000 AWS 4 - MS	Compress 3000 AWS 6 - MS	Compress 3000 AWS 8 - MS	Compress 3000 AWS 11s - MS
Classe di efficienza ERP in riscaldamento(1)	A+++	A++	A+++	A+++
Classe di efficienza ErP per la produzione di ACS(1)	A	A	A	A
Resistenza elettrica	●	●	●	●
Bollitore per ACS	Di serie (180 litri monovalente)	Di serie (180 litri monovalente)	Di serie (180 litri monovalente)	Di serie (180 litri monovalente)
Integrazione solare	Opzionale	Opzionale	Opzionale	Opzionale
Fase	Monofase	Monofase	Monofase	Monofase
Potenza massima A7/W35	7,68	8,61	8,87	14,76
COP A7/W35	4,37	4,24	4,24	4,27
Codice	7 735 252 153	7 735 252 157	7 735 252 161	7 735 252 165
Prezzo € IVA escl.	7.430,00	7.770,00	8.730,00	10.510,00
Pagina	**422**	**422**	**422**	**422**

● Di serie
○ Disponibile in opzione tramite accessorio, nel rispetto della normativa vigente
(1) Dati del prodotto per il consumo energetico (ErP), secondo requisiti dei regolamenti UE n. 811/2013 e 812/2013 e s.m.i. a completamento della direttiva 2017/1369/UE.
La classe di efficienza energetica in riscaldamento va da A+++ a D. La classe di efficienza energetica in produzione di acqua calda sanitaria va da A+ a F.

Continua a pag. 394

Nome	Compress 3000				
Tipologia	Splittata Bollitore con resistenza elettrica				
Sigla	Compress 3000 AWS 11t - MS	Compress 3000 AWS 13s - MS	Compress 3000 AWS 13t - MS	Compress 3000 AWS 15s - MS	Compress 3000 AWS 15t - MS
Classe di efficienza ERP in riscaldamento[1]	A+++	A++	A++	A++	A++
Classe di efficienza ErP per la produzione di ACS[1]	A	A	A	A	A
Resistenza elettrica	●	●	●	●	●
Bollitore per ACS	Di serie (180 litri monovalente)	Di serie (180 litri monovalente)	Di serie (180 litri monovalente)	Di serie (180 litri monovalente)	Di serie (180 litri monovalente)
Integrazione solare	Opzionale	Opzionale	Opzionale	Opzionale	Opzionale
Fase	Trifase	Monofase	Trifase	Monofase	Trifase
Potenza massima A7/W35	15,04	15,71	15,98	16,64	16,88
COP A7/W35	4,27	4,19	4,19	4,10	4,11
Codice	7 735 252 177	7 735 252 169	7 735 252 181	7 735 252 173	7 735 252 185
Prezzo € IVA escl.	10.740,00	11.200,00	11.700,00	11.580,00	11.970,00
Pagina	**422**	**422**	**422**	**422**	**422**

● Di serie
○ Disponibile in opzione tramite accessorio, nel rispetto della normativa vigente
[1] Dati del prodotto per il consumo energetico (ErP), secondo requisiti dei regolamenti UE n. 811/2013 e 812/2013 e s.m.i. a completamento della direttiva 2017/1369/UE.
La classe di efficienza energetica in riscaldamento va da A+++ a D. La classe di efficienza energetica in produzione di acqua calda sanitaria va da A+ a F.

BOSCH
Tecnologia per la vita

Pompe di calore

◀ Continua da pag. 393

Nome	Compress 3000			
Tipologia	Splittata Bollitore solare con resistenza elettrica			
Sigla	Compress 3000 AWS 4 - MSS	Compress 3000 AWS 6 - MSS	Compress 3000 AWS 8 - MSS	Compress 3000 AWS 11s - MSS
Classe di efficienza ERP in riscaldamento(1)	A+++	A++	A+++	A+++
Classe di efficienza ErP per la produzione di ACS(1)	A	A	A	A
Resistenza elettrica	●	●	●	●
Bollitore per ACS	Di serie (180 litri bivalente)	Di serie (180 litri bivalente)	Di serie (180 litri bivalente)	Di serie (180 litri bivalente)
Integrazione solare	Di serie	Di serie	Di serie	Di serie
Fase	Monofase	Monofase	Monofase	Monofase
Potenza massima A7/W35	7,68	8,61	8,87	14,76
COP A7/W35	4,37	4,24	4,24	4,27
Codice	7 735 252 154	7 735 252 158	7 735 252 162	7 735 252 166
Prezzo € IVA escl.	8.160,00	8.510,00	9.300,00	11.080,00
Pagina	**426**	**426**	**426**	**426**

● Di serie
○ Disponibile in opzione tramite accessorio, nel rispetto della normativa vigente
(1) Dati del prodotto per il consumo energetico (ErP), secondo requisiti dei regolamenti UE n. 811/2013 e 812/2013 e s.m.i. a completamento della direttiva 2017/1369/UE.
La classe di efficienza energetica in riscaldamento va da A+++ a D. La classe di efficienza energetica in produzione di acqua calda sanitaria va da A+ a F.

Nome	Compress 3000				
Tipologia	Splittata Bollitore solare con resistenza elettrica				
Sigla	Compress 3000 AWS 11t - MSS	Compress 3000 AWS 13s - MSS	Compress 3000 AWS 13t - MSS	Compress 3000 AWS 15s - MSS	Compress 3000 AWS 15t - MSS
Classe di efficienza ERP in riscaldamento[1]	A+++	A++	A++	A++	A++
Classe di efficienza ErP per la produzione di ACS[1]	A	A	A	A	A
Resistenza elettrica	●	●	●	●	●
Bollitore per ACS	Di serie (180 litri bivalente)	Di serie (180 litri bivalente)	Di serie (180 litri bivalente)	Di serie (180 litri bivalente)	Di serie (180 litri bivalente)
Integrazione solare	Di serie	Di serie	Di serie	Di serie	Di serie
Fase	Trifase	Monofase	Trifase	Monofase	Trifase
Potenza massima A7/W35	15,04	15,71	15,98	16,64	16,88
COP A7/W35	4,27	4,19	4,19	4,10	4,11
Codice	7 735 252 178	7 735 252 170	7 735 252 182	7 735 252 174	7 735 252 186
Prezzo € IVA escl.	11.320,00	11.770,00	12.280,00	12.150,00	12.550,00
Pagina	**426**	**426**	**426**	**426**	**426**

● Di serie
○ Disponibile in opzione tramite accessorio, nel rispetto della normativa vigente
[1] Dati del prodotto per il consumo energetico (ErP), secondo requisiti dei regolamenti UE n. 811/2013 e 812/2013 e s.m.i. a completamento della direttiva 2017/1369/UE.
La classe di efficienza energetica in riscaldamento va da A+++ a D. La classe di efficienza energetica in produzione di acqua calda sanitaria va da A+ a F.

BOSCH
Tecnologia per la vita

Compress 7000 AW - B

Pompa di calore aria/acqua per riscaldamento, raffrescamento e acqua calda sanitaria abbinabile ad un generatore ausiliario (non incluso)

Conto termico 2.0 | Detrazioni fiscali | Garanzia Service 5

BOSCH Remote Control

Disponibile su: Google play | Download on the App Store

Per un sistema ibrido sempre attento ai consumi

- ✓Elevati risparmi energetici grazie ad una regolazione evoluta che ottimizza in tempo reale il funzionamento del sistema ibrido in base al prezzo del combustibile e dell'energia elettrica
- ✓Soddisfa i requisiti ErP del 2019 con una classe di efficienza energetica ErP A+++
- ✓Diverse modalità di funzionamento con programmazione oraria per la produzione di acqua calda sanitaria per il massimo comfort e bassi consumi
- ✓Leggerezza e silenziosità grazie all'unità esterna con struttura in polipropilene espanso, con mantello di copertura in lamiera verniciata per elevata resistenza alle intemperie
- ✓Facilità d'installazione grazie al circuito frigorifero precaricato con R410A ed ermeticamente sigillato (non richiede patentino e registrazone F-gas per l'installazione) con una temperatura massima di mandata di 62°C
- ✓Abbinabile ad ogni tipo di generatore ausiliario esistente o di nuova installazione
- ✓Nuova unità interna compatta Design Bosch Roundagon HC7000i AW 9 I con compensatore idraulico integrato.

La classe energetica si riferisce ad alcuni modelli, a condizioni climatiche medie e bassa temperatura

Versioni con alimentazione monofase

Sigla	Descrizione	Codice	Prezzo € IVA escl.
CSH7000iAW 5 OR	Modello CSH7000iAW 5 OR, da 5 kW con alimentazione dell'unità esterna monofase AW 5 e unità interna HC7000iAW 9 I	7 735 252 247	**7.400,00**
CSH7000iAW 7 OR	Modello CSH7000iAW 7 OR, da 7 kW con alimentazione dell'unità esterna monofase AW 7 e unità interna HC7000iAW 9 I	7 735 252 248	**8.030,00**
CSH7000iAW 9 OR	Modello CSH7000iAW 9 OR, da 9 kW con alimentazione dell'unità esterna monofase AW 9 e unità interna HC7000iAW 9 I	7 735 252 249	**8.210,00**
Compress 7000i AW 13s - B	Modello Compress 7000i AW 13s - B, da 13 kW con alimentazione dell'unità esterna monofase AW 13s e unità interna AWB 13-17	7 735 252 199	**9.940,00**

Versioni con alimentazione trifase

Sigla	Descrizione	Codice	Prezzo € IVA escl.
Compress 7000i AW 13t - B	Modello Compress 7000i AW 13t - B, da 13 kW con alimentazione dell'unità esterna trifase AW 13t e unità interna AWB 13-17	7 735 252 203	**10.180,00**
Compress 7000i AW 17t - B	Modello Compress 7000i AW 17t - B, da 17 kW con alimentazione dell'unità esterna trifase AW 17t e unità interna AWB 13-17	7 735 252 207	**11.570,00**

Accessori

Sigla	Descrizione	Codice	Prezzo € IVA escl.
Kit connessioni flessibili	Kit connessioni flessibili dell'unità esterna alle tubazioni	8 733 716 993	**200,00**
Copertura posteriore 5 - 7 - 9 kW	Copertura posteriore delle connessioni idrauliche per la Compress 7001i AW 5 - 7 - 9	8 738 205 044	**450,00**
Copertura posteriore 13 - 17 kW	Copertura posteriore delle connessioni idrauliche per la Compress 7001i AW 13 - 17	8 738 205 045	**530,00**
VW1	VW1 - Valvola deviatrice 3 vie (mod. LK525) per carico bollitore ACS esterno, da abbinare per l'unità interna AWB e AWE. Con filetto maschio G 1"¼, completa di servomotore on-off 230V-50Hz. Utilizzabile anche come valvola deviatrice VC0 per il corretto preriscaldo prima della produzione di ACS, nel caso sia previsto un accumulatore inerziale.	8 738 204 921	**260,00**
Filtro 3/4	Filtro 3/4" magnetico necessario per CSH7000iAW (già incluso in altri modelli)	7 736 604 293	**75,00**
SF3	SF3 - Sonda NTC di temperatura per bollitori ACS. Bulbo ad immersione RD 6,0 mm da 12 K e cavo L. 6,0. Integrata con spina di connessione e spessori ASU per pozzetti Ø19 mm e Ø11 mm. Utilizzabile per CSH7000iAW (già inclusa in altri modelli)	7 735 502 290	**50,00**
Sensore di umidità	Sensore di protezione anti-condensa. Manda un segnale di arresto alla pompa di calore in funzionamento di raffrescamento	7 747 204 698	**130,00**
Kit cavo termico	Resistenza elettrica controllata dall'unità esterna per evitare che ghiacci l'acqua espulsa in fase di sbrinamento. Lunghezza 2 metri	7 719 003 296	**180,00**
Kit cavo termico	Resistenza elettrica controllata dall'unità esterna per evitare che ghiacci l'acqua espulsa in fase di sbrinamento. Lunghezza 3 metri	7 719 003 297	**220,00**
Kit cavo termico	Resistenza elettrica controllata dall'unità esterna per evitare che ghiacci l'acqua espulsa in fase di sbrinamento. Lunghezza 5 metri	7 719 003 298	**290,00**
Supporto interno	Supporto per moduli EMS per unità interne AWB(S) e AWE(S)	8 738 205 073	**70,00**
MB LAN2	MB LAN2 - Modulo IP per connessione internet, per controllo e monitoraggio remoto (solo per unità interna HC7000iAW 9 l). Tramite l'app è possibile modificare le impostazioni di funzionamento dei circuiti di riscaldamento e visualizzare i messaggi di malfunzionamento del sistema.	8 718 588 688	**385,00**

Collegamenti tra unità esterna Compress 7000 AW e unità interna HC7000i AW 9 ..

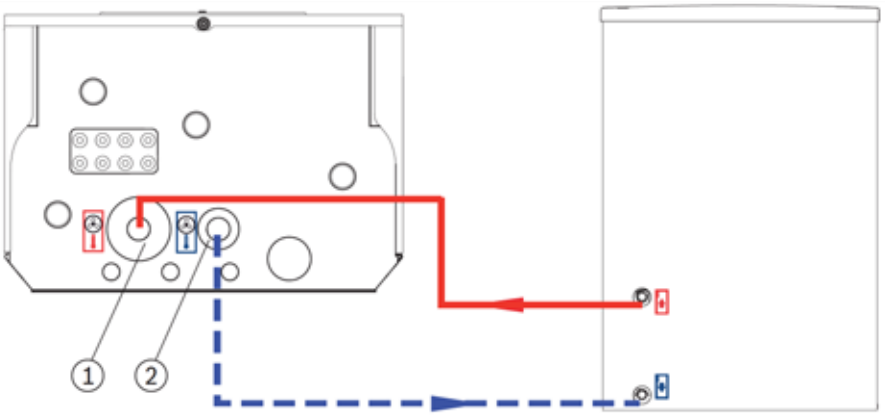

Legenda

[1]	Mandata dell'unità esterna
[2]	Ritorno all'unità esterna

Collegamenti tra unità interna HC7000i AW 9 I, generatore ausiliario e impianto di riscaldamento

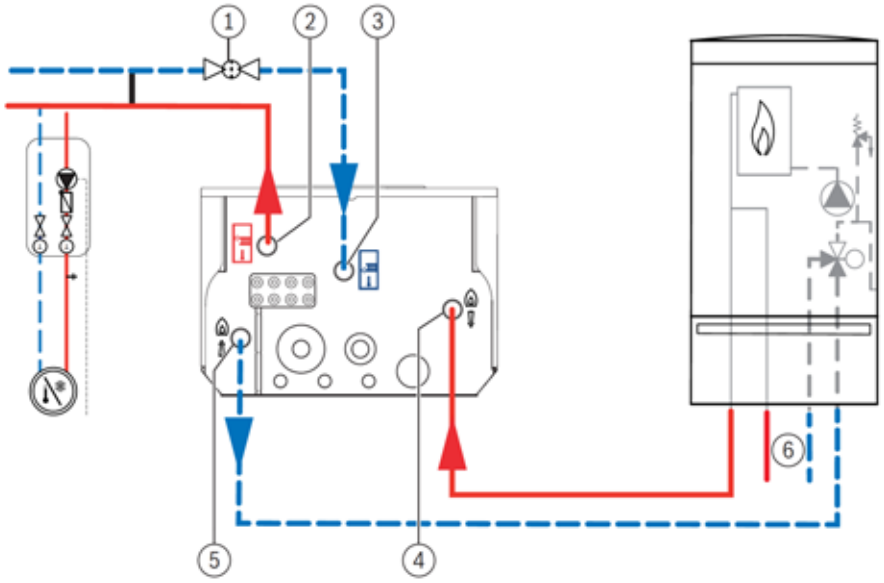

Legenda

[1]	Filtro antiparticolato
[2]	Mandata verso l'impianto di riscaldamento
[3]	Ritorno dall'impianto di riscaldamento
[4]	Mandata dal generatore di calore supplementare
[5]	Ritorno al generatore di calore supplementare
[6]	Collegamento acqua calda sanitaria (apparecchio combi)

Collegamenti tra unità esterna Compress 7000 AW e unità interna AWB ..

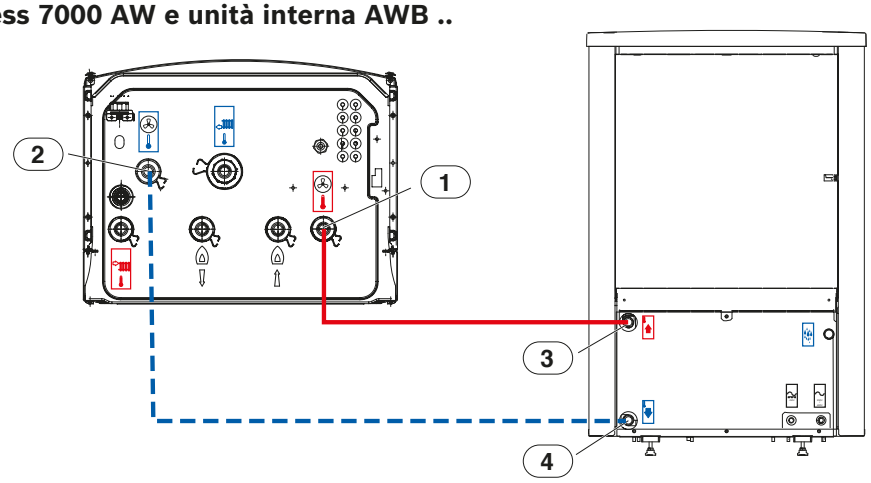

Legenda

[1]	Arrivo da unità esterna (acqua)
[2]	Ritorno a unità esterna (acqua)
[3]	Mandata a unità interna (acqua)
[4]	Ritorno da unità interna (acqua)

Collegamenti tra unità interna AWB .., generatore ausiliario e impianto di riscaldamento

Legenda

[1]	Ritorno al generatore ausiliario
[2]	Mandata dal generatore ausiliario
[3]	Mandata al circuito di riscaldamento/ raffrescamento
[4]	Scarico valvola di sicurezza
[5]	Ritorno dal circuito di riscaldamento/ raffrescamento
[6]	Valvola con filtro a maglia (in fornitura)
[7]	Tubo by-pass

Per un corretto funzionamento è consigliato un separatore idraulico tra il generatore ausiliario e l'unità interna della pompa di calore

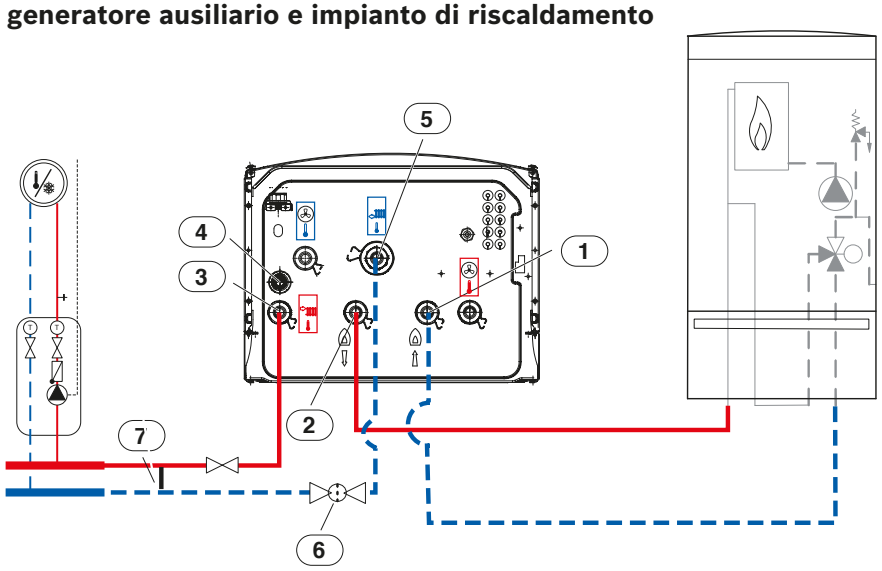

Dati del prodotto per il consumo energetico

Dati del prodotto per il consumo energetico - secondo i requisiti dei regolamenti UE n.218/2013 e 812/2013 a completamento della direttiva 2010/30/UE	AW 5	AW 7	AW 9	AW 13s	AW 13t	AW 17t
Classe di efficienza energetica del riscaldamento d'ambiente a bassa temperatura	A+++					
Potenza termica nominale alle condizioni climatiche medie a bassa temperatura [kW]	4	5	7	10		12
Classe di efficienza energetica del riscaldamento della pompa di calore a media temperatura	A++					
Potenza termica nominale alle condizioni climatiche medie e media temperatura [kW]	4	5	6	9		10

Dati F-gas del prodotto

Dati specifici d prodotto rilevanti ai fini del Regolamento Europeo F-gas n° 517/2014	AW 5	AW 7	AW 9	AW 13s	AW 13t	AW 17t
Impatto ambientale	Contiene gas fluorurati a effetto serra					
Circuito frigorifero ermeticamente sigillato	sì					
Tipo di Refrigerante	R410A					
Potenziale di riscaldamento globale (GWP) [tonsCO_2-eq]	2,088					
Quantità di riempimento, Refrigerante [kg]	1,70	1,75	2,35	3,30		4,00
Ammontare del Refrigerante [tonsCO_2-eq]	3,55	3,65	4,91	6,89		8,35

BOSCH
Tecnologia per la vita

Compress 7000 AW - E

Pompa di calore aria/acqua per riscaldamento, raffrescamento e acqua calda sanitaria con resistenza elettrica integrata

Conto termico 2.0 | Detrazioni fiscali | Garanzia Service 5

BOSCH Remote Control

Disponibile su: Google play | Download on the App Store

Comfort nel massimo silenzio

- ✓Ideale per realizzare un sistema di riscaldamento puramente elettrico, con resistenza elettrica integrata di serie
- ✓Soddisfa i requisiti ErP del 2019 con una classe di efficienza energetica ErP A+++ temperatura" = A+++
- ✓Elevati risparmi energetici grazie ad una regolazione evoluta che sfrutta l'energia gratuita prodotta da un impianto fotovoltaico
- ✓Diverse modalità di funzionamento con programmazione oraria per la produzione di acqua calda sanitaria per il massimo comfort e bassi consumi
- ✓Leggerezza e silenziosità grazie all'unità esterna con struttura in polipropilene espanso, con mantello di copertura in lamiera verniciata per elevata resistenza alle intemperie
- ✓Facilità d'installazione grazie al circuito frigorifero precaricato con R410A ed ermeticamente sigillato (non richiede patentino e registrazone F-gas per l'installazione) con una temperatura massima di mandata di 62°C

La classe energetica si riferisce ad alcuni modelli, a condizioni climatiche medie e bassa temperatura

Versioni con alimentazione monofase

Sigla	Descrizione	Codice	Prezzo € IVA escl.
Compress 7001i AW 5 - E	Modello Compress 7001i AW 5 - E, da 5 kW con alimentazione dell'unità esterna monofase AW 5 e unità interna AWE 5-9	7 735 252 224	**7.430,00**
Compress 7001i AW 7 - E	Modello Compress 7001i AW 7 - E, da 7 kW con alimentazione dell'unità esterna monofase AW 7 e unità interna AWE 5-9	7 735 252 228	**8.190,00**
Compress 7001i AW 9 - E	Modello Compress 7001i AW 9 - E, da 9 kW con alimentazione dell'unità esterna monofase AW 9 e unità interna AWE 5-9	7 735 252 232	**8.360,00**
Compress 7000i AW 13s - E	Modello Compress 7000i AW 13s - E, da 13 kW con alimentazione dell'unità esterna monofase AW 13s e unità interna AWE 13-17	7 735 252 200	**10.070,00**

Versioni con alimentazione trifase

Sigla	Descrizione	Codice	Prezzo € IVA escl.
Compress 7000i AW 13t - E	Modello Compress 7000i AW 13t - E, da 13 kW con alimentazione dell'unità esterna trifase AW 13t e unità interna AWE 13-17	7 735 252 204	**10.300,00**
Compress 7000i AW 17t - E	Modello Compress 7000i AW 17t - E, da 17 kW con alimentazione dell'unità esterna trifase AW 17t e unità interna AWE 13-17	7 735 252 208	**11.700,00**

Accessori

Sigla	Descrizione	Codice	Prezzo € IVA escl.
Kit connessioni flessibili	Kit connessioni flessibili dell'unità esterna alle tubazioni	8 733 716 993	**200,00**
Copertura posteriore 5 - 7 - 9 kW	Copertura posteriore delle connessioni idrauliche per la Compress 7001i AW 5 - 7 - 9	8 738 205 044	**450,00**
Copertura posteriore 13 - 17 kW	Copertura posteriore delle connessioni idrauliche per la Compress 7001i AW 13 - 17	8 738 205 045	**530,00**
VW1	VW1 - Valvola deviatrice 3 vie (mod. LK525) per carico bollitore ACS esterno, da abbinare per l'unità interna AWB e AWE. Con filetto maschio G 1"¼, completa di servomotore on-off 230V-50Hz. Utilizzabile anche come valvola deviatrice VC0 per il corretto preriscaldo prima della produzione di ACS, nel caso sia previsto un accumulatore inerziale.	8 738 204 921	**260,00**
Sensore di umidità	Sensore di protezione anti-condensa. Manda un segnale di arresto alla pompa di calore in funzionamento di raffrescamento	7 747 204 698	**130,00**
Kit cavo termico	Resistenza elettrica controllata dall'unità esterna per evitare che ghiacci l'acqua espulsa in fase di sbrinamento. Lunghezza 2 metri	7 719 003 296	**180,00**
Kit cavo termico	Resistenza elettrica controllata dall'unità esterna per evitare che ghiacci l'acqua espulsa in fase di sbrinamento. Lunghezza 3 metri	7 719 003 297	**220,00**
Kit cavo termico	Resistenza elettrica controllata dall'unità esterna per evitare che ghiacci l'acqua espulsa in fase di sbrinamento. Lunghezza 5 metri	7 719 003 298	**290,00**
Supporto interno	Supporto per moduli EMS per unità interne AWB(S) e AWE(S)	8 738 205 073	**70,00**

Collegamenti tra unità esterna Compress 7000 AW, unità interna AWE .. e impianto di riscaldamento

Legenda

[1]	Arrivo da unità esterna (acqua)
[2]	Ritorno a unità esterna (acqua)
[3]	Mandata a unità interna (acqua)
[4]	Ritorno da unità interna (acqua)
[5]	Mandata al circuito di riscaldamento/raffrescamento
[6]	Scarico valvola di sicurezza
[7]	Ritorno dal circuito di riscaldamento/raffrescamento
[8]	Valvola con filtro a maglia (in fornitura)
[9]	Tubo by-pass

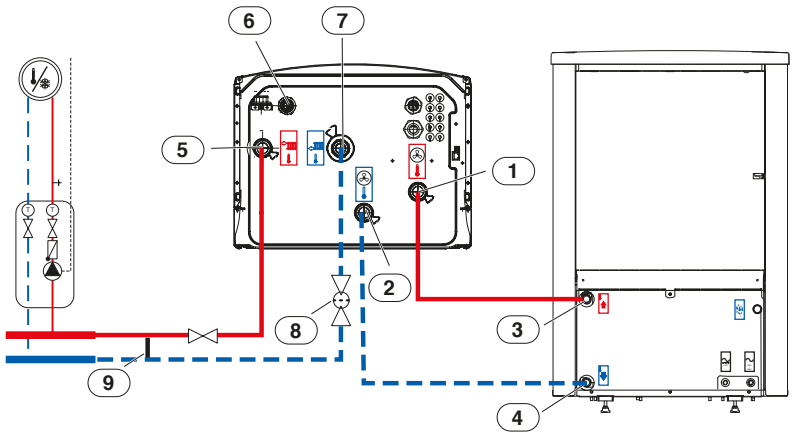

Dati del prodotto per il consumo energetico

Dati del prodotto per il consumo energetico - secondo i requisiti dei regolamenti UE n.218/2013 e 812/2013 a completamento della direttiva 2010/30/UE	AW 5	AW 7	AW 9	AW 13s	AW 13t	AW 17t
Classe di efficienza energetica del riscaldamento d'ambiente a bassa temperatura	A+++					
Potenza termica nominale alle condizioni climatiche medie a bassa temperatura [kW]	4	5	7	10		12
Classe di efficienza energetica di riscaldamento della pompa di calore a media temperatura	A++					
Potenza termica nominale alle condizioni climatiche medie e media temperatura [kW]	4	5	6	9		10

Dati F-gas del prodotto

Dati specifici d prodotto rilevanti ai fini del Regolamento Europeo F-gas n° 517/2014	AW 5	AW 7	AW 9	AW 13s	AW 13t	AW 17t
Impatto ambientale	Contiene gas fluorurati a effetto serra					
Circuito frigorifero ermeticamente sigillato	sì					
Tipo di Refrigerante	R410A					
Potenziale di riscaldamento globale (GWP) [tonsCO_2-eq]	2,088					
Quantità di riempimento, Refrigerante [kg]	1,70	1,75	2,35	3,30		4,00
Ammontare del Refrigerante [tonsCO_2-eq]	3,55	3,65	4,91	6,89		8,35

BOSCH
Tecnologia per la vita

Compress 7000 AW - M

Pompa di calore aria/acqua reversibile per riscaldamento, raffrescamento e acqua calda sanitaria con bollitore monovalente integrato

Conto termico 2.0

Detrazioni fiscali

Garanzia Service 5

BOSCH Remote Control

Disponibile su:

Google play

Download on the App Store

Unità esterne
Compress 7000 AW

Unità interna AWM

Tutto in uno grazie al bollitore integrato

- ✓Compattezza grazie all'unità interna con il bollitore monovalente da 190 litri per l'acqua calda sanitaria
- ✓Diverse modalità di funzionamento con programmazione oraria per la produzione di acqua calda sanitaria per avere il massimo comfort e bassi consumi
- ✓Elevati risparmi energetici grazie ad una regolazione evoluta che ottimizza l'energia gratuita prodotta da un impianto fotovoltaico
- ✓Soddisfa i requisiti ErP del 2019 con una classe di efficienza energetica ErP A+++
- ✓Leggerezza e silenziosità grazie all'unità esterna con struttura in polipropilene espanso, con mantello di copertura in lamiera verniciata per elevata resistenza alle intemperie
- ✓Facilità d'installazione grazie al circuito frigorifero precaricato con R410A ed ermeticamente sigillato (non richiede patentino e registrazone F-gas per l'installazione) con una temperatura massima di mandata di 62°C
- ✓Riscaldamento e acqua calda sanitaria in qualsiasi condizione climatica grazie alla resistenza elettrica di serie

La classe energetica si riferisce ad alcuni modelli, a condizioni climatiche medie e bassa temperatura

Versioni con alimentazione monofase

Sigla	Descrizione	Codice	Prezzo € IVA escl.
Compress 7001i AW 5 - M	Modello Compress 7001i AW 5 - M, da 5 kW con alimentazione dell'unità esterna monofase AW 5 e unità interna AWM 5-9	7 735 252 225	**9.840,00**
Compress 7001i AW 7 - M	Modello Compress 7001i AW 7 - M, da 7 kW con alimentazione dell'unità esterna monofase AW 7 e unità interna AWM 5-9	7 735 252 229	**10.600,00**
Compress 7001i AW 9 - M	Modello Compress 7001i AW 9 - M, da 9 kW con alimentazione dell'unità esterna monofase AW 9 e unità interna AWM 5-9	7 735 252 233	**10.780,00**
Compress 7000i AW 13s - M	Modello Compress 7000i AW 13s - M, da 13 kW con alimentazione dell'unità esterna monofase AW 13s e unità interna AWM 13-17	7 735 252 201	**12.870,00**

Versioni con alimentazione trifase

Sigla	Descrizione	Codice	Prezzo € IVA escl.
Compress 7000i AW 13t - M	Modello Compress 7000i AW 13t - M, da 13 kW con alimentazione dell'unità esterna trifase AW 13t e unità interna AWM 13-17	7 735 252 205	**13.110,00**
Compress 7000i AW 17t - M	Modello Compress 7000i AW 17t - M, da 17 kW con alimentazione dell'unità esterna trifase AW 17t e unità interna AWM 13-17	7 735 252 209	**14.500,00**

Accessori

Sigla	Descrizione	Codice	Prezzo € IVA escl.
Kit connessioni flessibili	Kit connessioni flessibili dell'unità esterna alle tubazioni	8 733 716 993	**200,00**
Copertura posteriore 5 - 7 - 9 kW	Copertura posteriore delle connessioni idrauliche per la Compress 7001i AW 5 - 7 - 9	8 738 205 044	**450,00**
Copertura posteriore 13 - 17 kW	Copertura posteriore delle connessioni idrauliche per la Compress 7001i AW 13 - 17	8 738 205 045	**530,00**
VW1	VW1 - Valvola deviatrice 3 vie (mod. LK525) per carico bollitore ACS esterno, da abbinare per l'unità interna AWB e AWE. Con filetto maschio G 1"¼, completa di servomotore on-off 230V-50Hz. Utilizzabile anche come valvola deviatrice VC0 per il corretto preriscaldo prima della produzione di ACS, nel caso sia previsto un accumulatore inerziale.	8 738 204 921	**260,00**
Sensore di umidità	Sensore di protezione anti-condensa. Manda un segnale di arresto alla pompa di calore in funzionamento di raffrescamento	7 747 204 698	**130,00**
Kit cavo termico	Resistenza elettrica controllata dall'unità esterna per evitare che ghiacci l'acqua espulsa in fase di sbrinamento. Lunghezza 2 metri	7 719 003 296	**180,00**
Kit cavo termico	Resistenza elettrica controllata dall'unità esterna per evitare che ghiacci l'acqua espulsa in fase di sbrinamento. Lunghezza 3 metri	7 719 003 297	**220,00**
Kit cavo termico	Resistenza elettrica controllata dall'unità esterna per evitare che ghiacci l'acqua espulsa in fase di sbrinamento. Lunghezza 5 metri	7 719 003 298	**290,00**

Collegamenti tra unità esterna Compress 7000 AW e unità interna AWM .. e AWMS ..

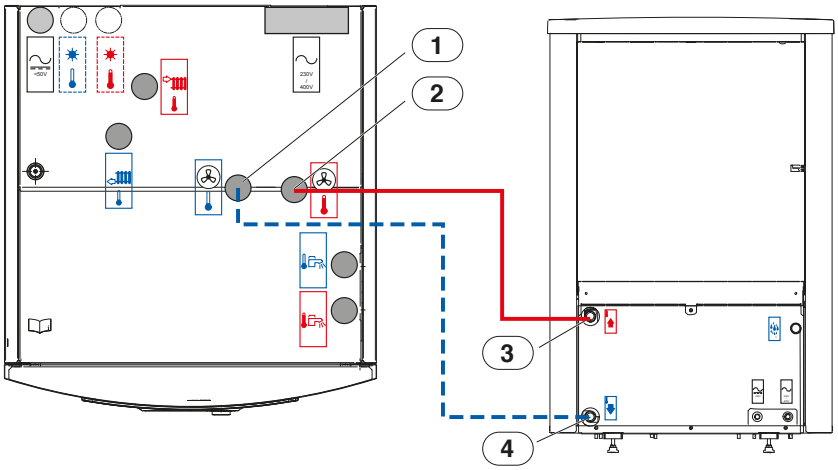

Legenda

[1]	Ritorno a unità esterna (acqua)
[2]	Arrivo da unità esterna (acqua)
[3]	Mandata a unità interna (acqua)
[4]	Ritorno da unità interna (acqua)

Collegamenti unità interna AWM .. e AWMS ..

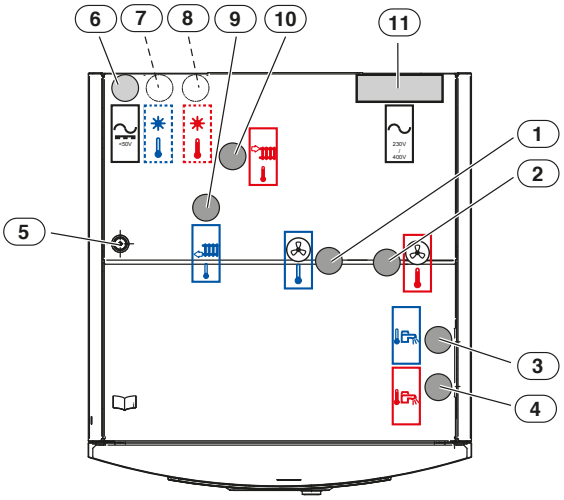

Legenda

[1]	Uscita verso l'unità esterna (acqua)
[2]	Ritorno dall'unità esterna (acqua)
[3]	Ingresso acqua fredda sanitaria
[4]	Uscita acqua calda sanitaria
[5]	Canale passacavo
[6]	Canale passacavi per CAN-BUS e sonde
[7]	Uscita verso il sistema solare (solo unità interna AWMS)
[8]	Ritorno dal sistema solare (solo unità interna AWMS)
[9]	Ritorno dall'impianto di riscaldamento
[10]	Mandata verso l'impianto di riscaldamento
[11]	Canale passacavi per collegamento elettrico

Dati del prodotto per il consumo energetico

Dati del prodotto per il consumo energetico - secondo i requisiti dei regolamenti UE n.218/2013 e 812/2013 a completamento della direttiva 2010/30/UE	AW 5	AW 7	AW 9	AW 13s	AW 13t	AW 17t
Classe di efficienza energetica del riscaldamento d'ambiente a bassa temperatura	A+++					
Potenza termica nominale alle condizioni climatiche medie a bassa temperatura [kW]	4	5	7	10		12
Classe di efficienza energetica di riscaldamento della pompa di calore a media temperatura	A++					
Potenza termica nominale alle condizioni climatiche medie a media temperatura [kW]	4	5	6	9		10
Classe di efficienza energetica di riscaldamento dell'acqua sanitaria (unità interne AWM / AWMS Profilo L)	A					

Dati F-gas del prodotto

Dati specifici d prodotto rilevanti ai fini del Regolamento Europeo F-gas n° 517/2014	AW 5	AW 7	AW 9	AW 13s	AW 13t	AW 17t
Impatto ambientale	Contiene gas fluorurati a effetto serra					
Circuito frigorifero ermeticamente sigillato	sì					
Tipo di Refrigerante	R410A					
Potenziale di riscaldamento globale (GWP) [tonsCO_2-eq]	2,088					
Quantità di riempimento, Refrigerante [kg]	1,70	1,75	2,35	3,30		4,00
Ammontare del Refrigerante [tonsCO_2-eq]	3,55	3,65	4,91	6,89		8,35

BOSCH
Tecnologia per la vita

Compress 7000 AW - MS

Pompa di calore aria/acqua reversibile per riscaldamento, raffrescamento e acqua calda sanitaria con bollitore bivalente integrato

Conto termico 2.0

Detrazioni fiscali

Garanzia Service 5

BOSCH Remote Control

Disponibile su:

Google play

Download on the App Store

Unità esterne
Compress 7000 AW

Unità interna AWMS

Rinnovabile per eccellenza grazie al bollitore integrato

- ✓Elevati risparmi energetici grazie alla pompa di calore ad alta efficienza e la predisposizione per sfruttare l'energia solare
- ✓Compattezza grazie all'unità interna con il bollitore bivalente da 184 litri per l'acqua calda sanitaria con predisposizione per integrazione solare
- ✓Diverse modalità di funzionamento con programmazione oraria per la produzione di acqua calda sanitaria per avere il massimo comfort e bassi consumi
- ✓Soddisfa i requisiti ErP del 2019 con una classe di efficienza energetica ErP A+++
- ✓Leggerezza e silenziosità grazie all'unità esterna con struttura in polipropilene espanso, con mantello di copertura in lamiera verniciata per elevata resistenza alle intemperie
- ✓Facilità d'installazione grazie al circuito frigorifero precaricato con R410A ed ermeticamente sigillato con una temperatura massima di mandata di 62°C
- ✓Riscaldamento e acqua calda sanitaria in qualsiasi condizione climatica grazie alla resistenza elettrica di serie

La classe energetica si riferisce ad alcuni modelli, a condizioni climatiche medie e bassa temperatura

Versioni con alimentazione monofase

Sigla	Descrizione	Codice	Prezzo € IVA escl.
Compress 7001i AW 5 - MS	Modello Compress 7001i AW 5 - MS, da 5 kW con alimentazione dell'unità esterna monofase AW 5 e unità interna AWMS 5-9	7 735 252 226	**10.480,00**
Compress 7001i AW 7 - MS	Modello Compress 7001i AW 7 - MS, da 7 kW con alimentazione dell'unità esterna monofase AW 7 e unità interna AWMS 5-9	7 735 252 230	**11.240,00**
Compress 7001i AW 9 - MS	Modello Compress 7001i AW 9 - MS, da 9 kW con alimentazione dell'unità esterna monofase AW 9 e unità interna AWMS 5-9	7 735 252 234	**11.420,00**
Compress 7000i AW 13s - MS	Modello Compress 7000i AW 13s - MS, da 13 kW con alimentazione dell'unità esterna monofase AW 13s e unità interna AWMS 13-17	7 735 252 202	**13.520,00**

Versioni con alimentazione trifase

Sigla	Descrizione	Codice	Prezzo € IVA escl.
Compress 7000i AW 13t - MS	Modello Compress 7000i AW 13t - MS, da 13 kW con alimentazione dell'unità esterna trifase AW 13t e unità interna AWMS 13-17	7 735 252 206	**13.760,00**
Compress 7000i AW 17t - MS	Modello Compress 7000i AW 17t - MS, da 17 kW con alimentazione dell'unità esterna trifase AW 17t e unità interna AWMS 13-17	7 735 252 210	**15.150,00**

Accessori

Sigla	Descrizione	Codice	Prezzo € IVA escl.
Kit connessioni flessibili	Kit connessioni flessibili dell'unità esterna alle tubazioni	8 733 716 993	**200,00**
Copertura posteriore 5 - 7 - 9 kW	Copertura posteriore delle connessioni idrauliche per la Compress 7001i AW 5 - 7 - 9	8 738 205 044	**450,00**
Copertura posteriore 13 - 17 kW	Copertura posteriore delle connessioni idrauliche per la Compress 7001i AW 13 - 17	8 738 205 045	**530,00**
VW1	VW1 - Valvola deviatrice 3 vie (mod. LK525) per carico bollitore ACS esterno, da abbinare per l'unità interna AWB e AWE. Con filetto maschio G 1"¼, completa di servomotore on-off 230V-50Hz. Utilizzabile anche come valvola deviatrice VC0 per il corretto preriscaldo prima della produzione di ACS, nel caso sia previsto un accumulatore inerziale.	8 738 204 921	**260,00**
Sensore di umidità	Sensore di protezione anti-condensa. Manda un segnale di arresto alla pompa di calore in funzionamento di raffrescamento	7 747 204 698	**130,00**
Kit cavo termico	Resistenza elettrica controllata dall'unità esterna per evitare che ghiacci l'acqua espulsa in fase di sbrinamento. Lunghezza 2 metri	7 719 003 296	**180,00**
Kit cavo termico	Resistenza elettrica controllata dall'unità esterna per evitare che ghiacci l'acqua espulsa in fase di sbrinamento. Lunghezza 3 metri	7 719 003 297	**220,00**
Kit cavo termico	Resistenza elettrica controllata dall'unità esterna per evitare che ghiacci l'acqua espulsa in fase di sbrinamento. Lunghezza 5 metri	7 719 003 298	**290,00**

Collegamenti tra unità esterna COMPRESS 7000 AW e unità interna AWM .. e AWMS ..

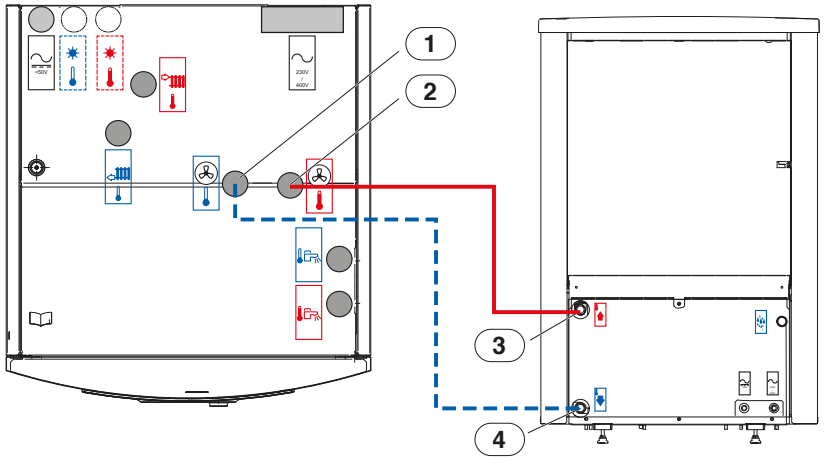

Legenda

[1]	Ritorno a unità esterna (acqua)
[2]	Arrivo da unità esterna (acqua)
[3]	Mandata a unità interna (acqua)
[4]	Ritorno da unità interna (acqua)

Collegamenti unità interna AWM .. e AWMS ..

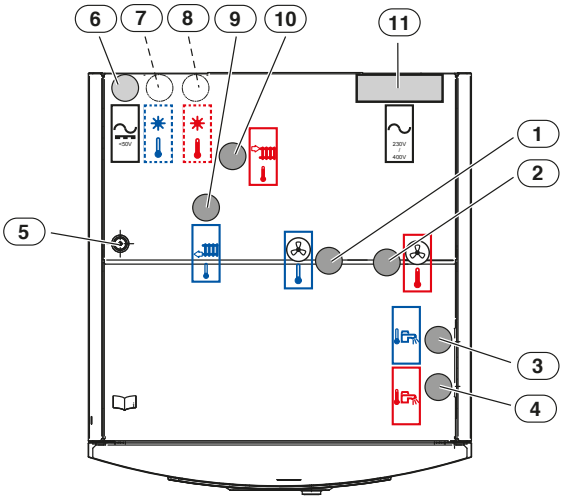

Legenda

[1]	Uscita verso l'unità esterna (acqua)
[2]	Ritorno dall'unità esterna (acqua)
[3]	Ingresso acqua fredda sanitaria
[4]	Uscita acqua calda sanitaria
[5]	Canale passacavo
[6]	Canale passacavi per CAN-BUS e sonde
[7]	Uscita verso il sistema solare (solo unità interna AWMS)
[8]	Ritorno dal sistema solare (solo unità interna AWMS)
[9]	Ritorno dall'impianto di riscaldamento/raffrescamento
[10]	Mandata verso l'impianto di riscaldamento/raffrescamento
[11]	Canale passacavi per collegamento elettrico

Dati del prodotto per il consumo energetico

Dati del prodotto per il consumo energetico - secondo i requisiti dei regolamenti UE n.218/2013 e 812/2013 a completamento della direttiva 2010/30/UE	AW 5	AW 7	AW 9	AW 13s	AW 13t	AW 17t
Classe di efficienza energetica del riscaldamento d'ambiente a bassa temperatura	A+++					
Potenza termica nominale alle condizioni climatiche medie a bassa temperatura [kW]	4	5	7	10		12
Classe di efficienza energetica di riscaldamento della pompa di calore a media temperatura	A++					
Potenza termica nominale alle condizioni climatiche medie e media temperatura [kW]	4	5	6	9		10
Classe di efficienza energetica di riscaldamento dell'acqua (Unità interne AWM/AWMS profilo L)	A					

Dati F-gas del prodotto

Dati specifici d prodotto rilevanti ai fini del Regolamento Europeo F-gas n° 517/2014	AW 5	AW 7	AW 9	AW 13s	AW 13t	AW 17t
Impatto ambientale	Contiene gas fluorurati a effetto serra					
Circuito frigorifero ermeticamente sigillato	sì					
Tipo di Refrigerante	R410A					
Potenziale di riscaldamento globale (GWP) [tonsCO_2-eq]	2,088					
Quantità di riempimento, Refrigerante [kg]	1,70	1,75	2,35	3,30		4,00
Ammontare del Refrigerante [tonsCO_2-eq]	3,55	3,65	4,91	6,89		8,35

Caratteristiche tecniche unità esterna

Prestazioni in riscaldamento misurate secondo la EN14511[1]	AW 5	AW 7	AW 9	AW 13s	AW 13t	AW 17t
Potenza termica nominale Aria 7 °C – Acqua 35 °C [kW]	4,26	5,65	8,05	9,70	9,60	14,09
COP alla Potenza termica nominale Aria 7 °C – Acqua 35 °C	4,41	4,22	4,48	4,24	4,27	4,29
Potenza termica massima Aria 7 °C – Acqua 35 °C [kW]	7,00	8,27	12,21	16,00	15,80	19,38
Potenza termica nominale Aria - 7 °C – Acqua 35 °C [kW]	3,24	4,32	5,22	7,20		10,92
COP alla Potenza termica nominale Aria - 7 °C – Acqua 35 °C	2,87	2,72	2,83	2,86	2,89	2,97

Prestazioni in raffrescamento misurate secondo la EN14511[1]	AW 5	AW 7	AW 9	AW 13s	AW 13t	AW 17t
Potenza termica nominale Aria 35 °C – Acqua 18 °C [kW]	4,93	5,18	7,11	7,39		11,46
EER alla Potenza termica nominale Aria 35 °C – Acqua 18 °C	4,23	4,24	3,90	4,35		3,77
Potenza termica massima Aria 35 °C – Acqua 18 °C [kW]	5,92	7,13	9,50	10,89		13,21
Potenza termica nominale Aria 35 °C – Acqua 7 °C [kW]	3,54	5,05	4,94	6,49		8,46
EER alla Potenza termica nominale Aria 35 °C – Acqua 7 °C	2,80	2,64	2,82	2,93		2,91
Potenza termica massima Aria 35 °C – Acqua 7 °C [kW]	3,99	5,05	6,47	9,06		9,70

Dati tecnici - unità esterna	AW 5	AW 7	AW 9	AW 13s	AW 13t	AW 17t
Portata nominale del circuito primario [m³/h]	1,15	1,19	1,55	2,23		2,92
Pressione sonora a 1 m di distanza [dB(A)]	39		40	47	45	
Potenza sonora [2] [dB(A)]	47		48	55	53	
Potenza sonora massima “Normal/Silent mode” [dB(A)]	61/55	63/58	64/58	64/57		64/58
Massima temperatura di mandata della pompa di calore in riscaldamento/produzione ACS [°C]	62					
Minima temperatura di mandata pompa di calore in raffrescamento [°C]	7					
Range di funzionamento della temperatura esterna in modalità riscadalmento [°C]	-20/35					
Range di funzionamento della temperatura esterna in modalità raffrescamento [°C]	5/46					
Peso totale [kg]	67	71	75	130		132

Dati elettrici - unità esterna	AW 5	AW 7	AW 9	AW 13s	AW 13t	AW 17t
Alimentazione elettrica/Frequenza [VAC/Hz/N]	230/50/1N				400/50/3N	
Dimensione fusibile consigliato [A]	10	16		25	13	
Massima potenza assorbita [kW]	2,9	3,2	3,6	5,8	7,2	
Classe di protezione elettrica [IP]	IPX4					

[1] Misurati in laboratorio accreditato secondo la norma EN ISO/IEC 17025
[2] Livello di potenza sonora LwA secondo EN 12102

Ingombri e quote [mm] unità esterna Compress 7001i AW 5, 7, 9

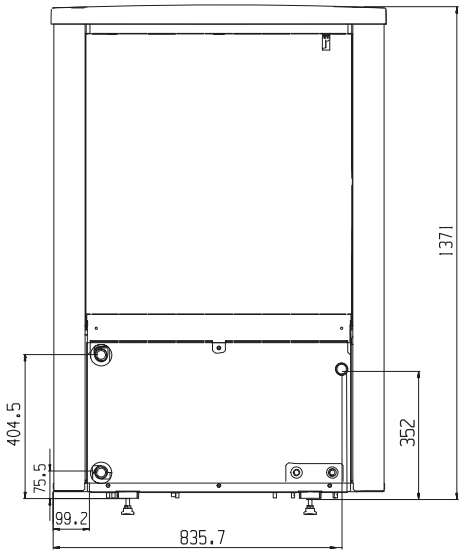

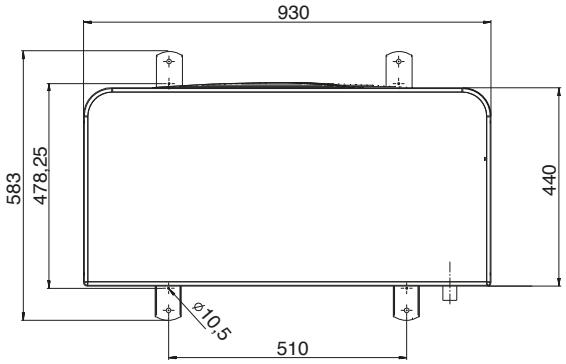

Ingombri e quote [mm] unità esterna Compress 7001 AW 13, 17

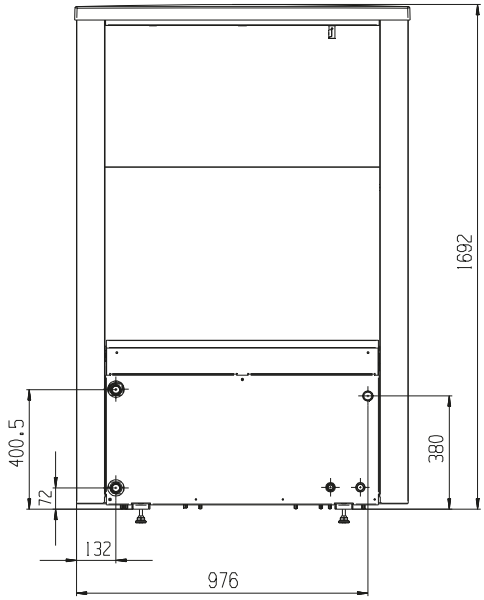

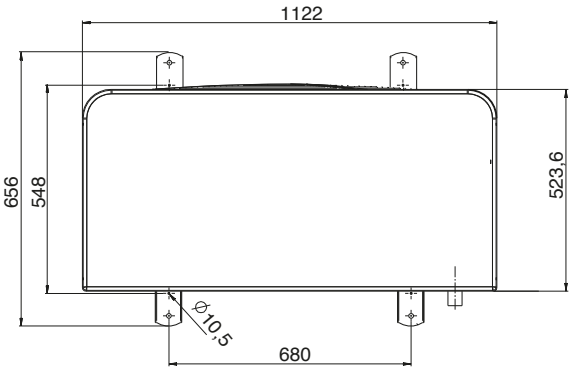

Distanze minime [mm] Unità esterna Compress 7001 AW

Legenda:

COMPRESS 7000 AW

[*] La distanza laterale può essere ridotta su un lato. Questo può però causare una maggiore riflessione del rumore.

Le misure riportate qui e sul manuale di installazione sono da considerarsi come le distanze ottimale per evitare in ogni condizione qualunque tipo di interferenza tra la pompa di calore e l'ambiente

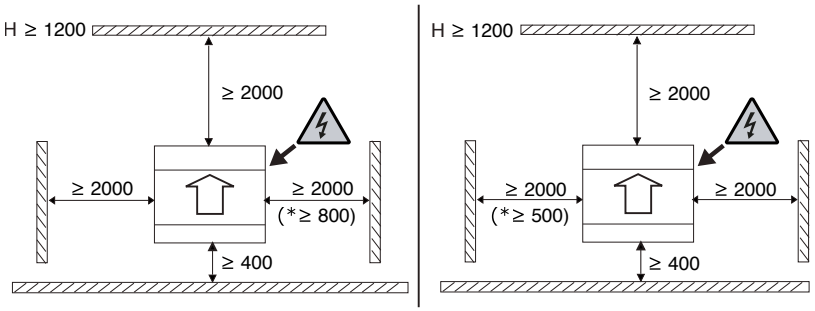

Caratteristiche tecniche unità interne

Dati tecnici - unità interna murale	HC7000i AW 9I	AWB 13 - 17	AWE 5 - 9	AWE 13 - 17
Tipologia	Unità ibrida con valvola 3 vie		Unità interna con resistenza elettrica integrata	
Pressione massima [bar]	3			
Pressione minima [bar]	0,5			
Vaso di espansione [l]	Non integrato		10	
Compensatore idraulico	Integrato	Non integrato		
Portata minima nominale per lo sbrinamento (con potenza nominale A2/W35) [m³/h]	1,15	2,02	1,15	2,02
Connessioni idrauliche [Pollici]	3/4"	1"		
Peso [kg]	20	24	32	
Dimensioni [LxPxH] [mm]	350 x 246 x 706	485 x 386 x 700		
Modulo IP	Non integrato	Integrato		

Dati elettrici - unità interna murale	HC7000i AW 9I	AWB 13 - 17	AWE 5 - 9	AWE 13 - 17
Alimentazione elettrica [VAC]	230/50/1N	230/50/1N - 400/50/1N	230/50/1N	230/50/1N - 400/50/1N
Potenza elettrica assorbita [kW]	0,5		2/4/6/9 (1)	
Classe di protezione elettrica [IP]	IPX1			

Dati tecnici - unità interna con bollitore integrato	AWM 5-9	AWM 13-17	AWMS 5 -9	AWMS 13 -17
Tipologia bollitore	Bollitore monovalente in acciaio inossidabile con resistenza elettrica integrata		Bollitore bivalente in acciaio inossidabile con resistenza elettrica integrata	
Volume bollitore [l]	190		184	
Superficie scambiatore solare [m²]	-		0,8	
Temperatura massima mandata [°C]	85			
Pressione massima lato ACS / lato serpentina [bar]	10/3			
Vaso d'espansione [l]	14			
Pressione minima [bar]	0,5			
Portata minima nominale per lo sbrinamento (con potenza nominale A2/W35) [m³/h]	0,10	0,16	0,10	0,16
Connessioni idrauliche Ø [mm]	Cu 28			
Peso [kg]	120		125	
Dimensioni [LxPxH] [mm]	600 x 660 x 1800			
Modulo IP	Integrato			

Dati elettrici - unità interna con bollitore integrato	AWM 5-9	AWM 13-17	AWMS 5 -9	AWMS 13 -17
Alimentazione elettrica [VAC/Hz/N]	230/50/1N - 400/50/1N	400V 3N 50Hz	230/50/1N - 400/50/1N	400V 3N 50Hz
Potenza elettrica assorbita [kW]	2/4/6/9(1)			
Classe di protezione elettrica [IP]	IPX1			

(1) Secondo il livello della resistenza elettrica utilizzata
HC7000i AW e AWB: unità interna non coibentata utilizzabile per il funzionamento in raffrescamento con temperatura di mandata sopra il punto di rugiada

Stato di fornitura unità interna murale HC7000iAW 9l e distanze minime di installazione [mm]

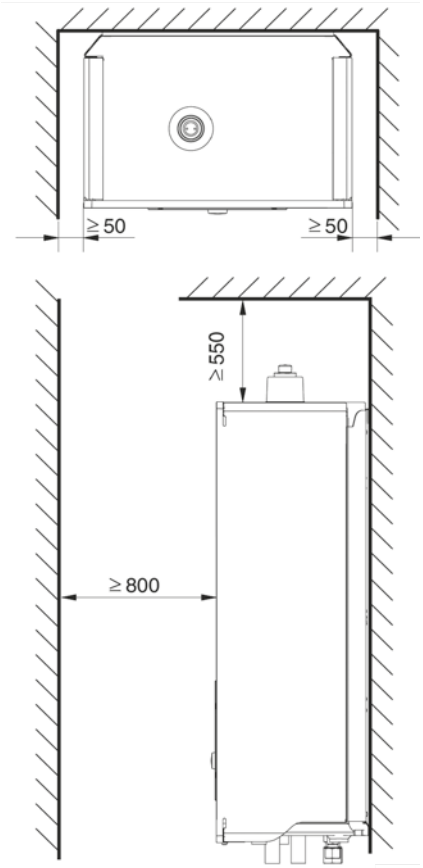

Unità interna
Documentazione
Dima cartacea per la foratura
Passacavi
Guida/staffa di aggancio
Sacchetto con morsetti per collegamento
Sacchetto con viti
Valvola di sicurezza e relativi collegamenti
Raccordo di accoppiamento
Sonda temperatura esterna
Sonda temperatura di mandata riscaldamento (già montata nell'unità)

Stato di fornitura unità interna murale AWB.. o AWE..

Legenda

[1]	Unità interna
[2]	Manuali di installazione e di uso
[3]	Dima cartacea per il montaggio a parete
[4]	Passacavi
[5]	Valvola di interecettazione con elemento filtrante metallico
[6]	Scatola con connettore per modulo di installazione
[7]	Sacchetto con viti per montaggio a parete
[8]	Ponticelli per installazione monofase (per modello unità interna AWE)
[9]	Staffa di supporto per montaggio a parete
[T0]	Sensore di temperatura di mandata
[T1]	Sensore di temperatura esterna
[TW1]	Sensore di temperatura di acqua calda sanitaria (da posizionare a 1/3 dell'altezza del bollitore)

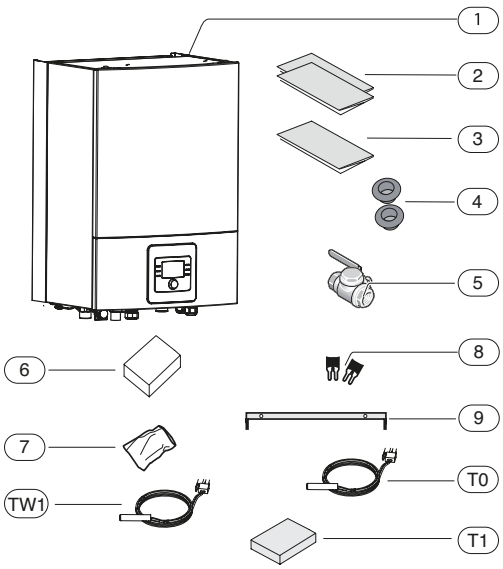

Distanze minime di installazione [mm] AWB.. o AWE..

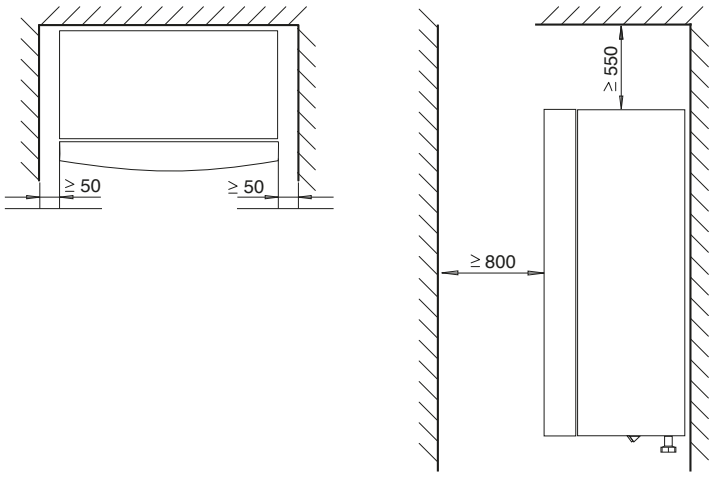

Stato di fornitura unità interna a basamento : AWM .. e AWMS .. con dimensioni e distanze minime di installazione [mm]

Legenda

[TL1]	Sensore di temperatura esterna
[1]	Unità interna
[2]	Piedini di appoggio
[3]	Manuali di installazione e di uso
[4]	Manuali di installazione e di uso
[5]	Gruppo di sicurezza con sfiato, sensore di temperatura T0 di mandata e by-pass
[6]	Raccordo per circolatore impianto di riscaldamento G1"1/2
[7]	Raccordo mandata unità AWM o AWMS
[8]	Raccordo ritorno unità AWM o AWMS
[9]	By-pass
[SC1]	Valvola di intercettazione con filtro a maglia, raccordo ritorno impianto di riscaldamento G1"
[FC1]	Valvola di sicurezza
[VL1]	Sfiato aria automatico
[T0]	Sensore di temperatura di mandata
[GC1]	Manometro

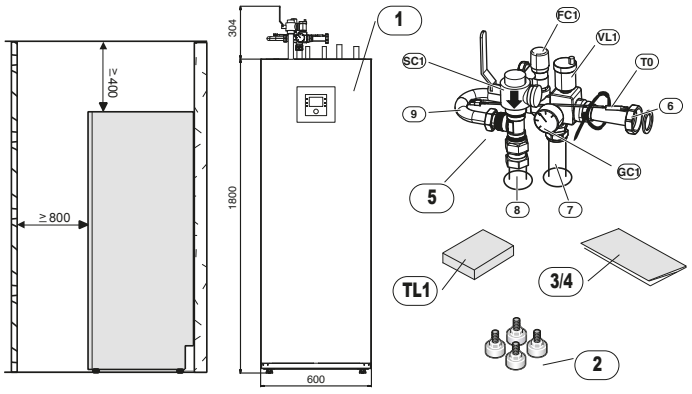

BOSCH
Tecnologia per la vita

Compress 3000 AWS - BS

Pompa di calore aria/acqua reversibile splittata per riscaldamento, raffrescamento e acqua calda sanitaria abbinabile ad un generatore ausiliario (non incluso)

Conto termico 2.0

Detrazioni fiscali

Garanzia Service 5

A+++ → D

BOSCH Remote Control Con accessorio

Disponibile su:

Google play | Download on the App Store

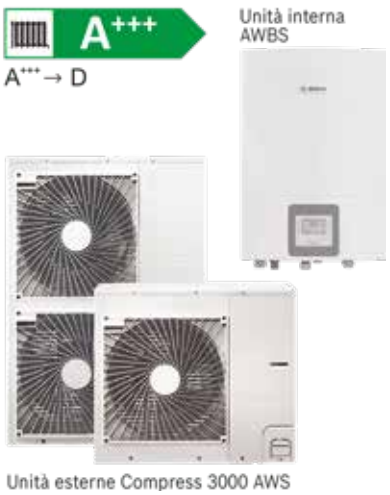

Unità esterne Compress 3000 AWS

Per un sistema ibrido su misura

- ✓Elevati risparmi energetici grazie ad una regolazione evoluta che ottimizza in tempo reale il funzionamento del sistema ibrido in base al prezzo del combustibile e dell'energia elettrica
- ✓Diverse modalità di funzionamento con programmazione oraria per la produzione di acqua calda sanitaria per avere comfort e bassi consumi
- ✓Ampio range di potenze per soddisfare ogni esigenza con ben sei taglie di potenze da 5 kW a 15 kW con alimentazione monofase e trifase
- ✓Massima protezione dal congelamento del collegamento tra unità interna e esterna grazie al circuito frigorifero splittato precaricato con il fluido refrigerante R410A
- ✓Gestione fino a 4 circuiti di riscaldamento e/o raffrescamento

La classe energetica si riferisce ad alcuni modelli, a condizioni climatiche medie e bassa temperatura

Versioni con alimentazione monofase

Sigla	Descrizione	Codice	Prezzo € IVA escl.
Compress 3000 AWS 4 - BS	Modello Compress 3000 AWS 4 - BS, da 5 kW con alimentazione dell'unità esternamonofase ODU Split 4 e unità interna AWBS 2-6	7 735 252 151	**5.120,00**
Compress 3000 AWS 6 - BS	Modello Compress 3000 AWS 6 - BS, da 7 kW con alimentazione dell'unità esterna monofase ODU Split 6 e unità interna AWBS 2-6	7 735 252 155	**5.470,00**
Compress 3000 AWS 8 - BS	Modello Compress 3000 AWS 8 - BS, da 9 kW con alimentazione dell'unità esterna monofase ODU Split 8 e unità interna AWBS 8-15	7 735 252 159	**6.410,00**
Compress 3000 AWS 11s - BS	Modello Compress 3000 AWS 11s - BS, da 12 kW con alimentazione dell'unità esterna monofase ODU Split 11s e unità interna AWBS 8-15	7 735 252 163	**8.190,00**
Compress 3000 AWS 13s - BS	Modello Compress 3000 AWS 13s - BS, da 14 kW con alimentazione dell'unità esterna monofase ODU Split 13s e unità interna AWBS 8-15	7 735 252 167	**8.880,00**
Compress 3000 AWS 15s - BS	Modello Compress 3000 AWS 15s - BS, da 16 kW con alimentazione dell'unità esterna monofase ODU Split 15s e unità interna AWBS 8-15	7 735 252 171	**9.260,00**

Versioni con alimentazione trifase

Sigla	Descrizione	Codice	Prezzo € IVA escl.
Compress 3000 AWS 11t - BS	Modello Compress 3000 AWS 11t - BS, da 12 kW con alimentazione dell'unità esterna trifase ODU Split 11t e unità interna AWBS 8-15	7 735 252 175	**8.420,00**
Compress 3000 AWS 13t - BS	Modello Compress 3000 AWS 13t - BS, da 14 kW con alimentazione dell'unità esterna trifase ODU Split 13t e unità interna AWBS 8-15	7 735 252 179	**9.380,00**
Compress 3000 AWS 15t - BS	Modello Compress 3000 AWS 15t - BS, da 16 kW con alimentazione dell'unità esterna trifase ODU Split 15t e unità interna AWBS 8-15	7 735 252 183	**9.650,00**

Accessori

Sigla	Descrizione	Codice	Prezzo € IVA escl.
Staffe a pavimento	Staffe di supporto a pavimento per l'unità esterna splittata	7 716 161 065	**160,00**
Staffe a parete	Staffe di supporto a parete per l'unità esterna splittata da 4 - 8 kW (con un solo ventilatore)	7 747 222 358	**220,00**
Vaschetta raccogli condensa	Vaschetta raccogli condensa per supporto a muro o pavimento unità esterna Split. L x P x A [mm] = 1.300 x 480 x 140	8 738 204 655	**160,00**
VW1	VW1 - Valvola deviatrice 3 vie (mod. LK525) per carico bollitore ACS esterno, da abbinare per l'unità interna AWB e AWE. Con filetto maschio G 1"¼, completa di servomotore on-off 230V-50Hz. Utilizzabile anche come valvola deviatrice VC0 per il corretto preriscaldo prima della produzione di ACS, nel caso sia previsto un accumulatore inerziale.	8 738 204 921	**260,00**
Sensore di umidità	Sensore di protezione anti-condensa. Manda un segnale di arresto alla pompa di calore in funzionamento di raffrescamento	7 747 204 698	**130,00**
Kit cavo termico	Resistenza elettrica controllata dall'unità esterna per evitare che ghiacci l'acqua espulsa in fase di sbrinamento. Lunghezza 2 metri	7 719 003 296	**180,00**
Kit cavo termico	Resistenza elettrica controllata dall'unità esterna per evitare che ghiacci l'acqua espulsa in fase di sbrinamento. Lunghezza 3 metri	7 719 003 297	**220,00**
Kit cavo termico	Resistenza elettrica controllata dall'unità esterna per evitare che ghiacci l'acqua espulsa in fase di sbrinamento. Lunghezza 5 metri	7 719 003 298	**290,00**
Supporto interno	Supporto per moduli EMS per unità interne AWB(S) e AWE(S)	8 738 205 073	**70,00**
IP inside	IP inside - Modulo espansione EMS plus per interfacciamento alla rete internet con cavo ethernet, per la gestione remota della pompa di calore e dell'impianto di riscaldamento mediante app . Abbinabile solo a pompe di calore con regolazione EMS2.0/EMS plus. Installabile nell'unità interna Split	8 718 590 852	**290,00**

Per ulteriori informazioni, codici e prezzi fare riferimento al capitolo Bollitori

Collegamenti tra unità interna AWBS .., generatore ausiliario e impianto di riscaldamento

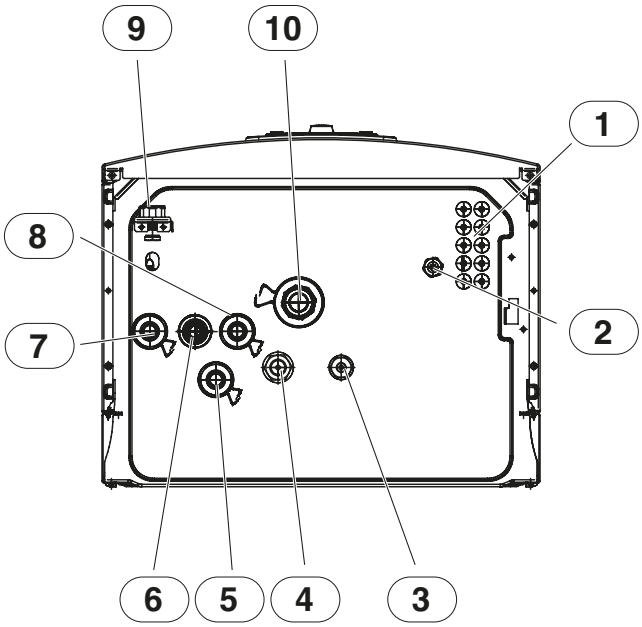

Legenda

[1]	Canale passacavi per cavi di segnale e sensori
[2]	Canale passacavi per cavi di potenza
[3]	Circuito frigorifero all'unità esterna (R410A liquido)
[4]	Circuito frigorifero dall'unità esterna (R410A gas)
[5]	Ritorno al generatore ausiliario
[6]	Scarico condensa e valvola di sicurezza
[7]	Mandata circuito di riscaldamento/raffrescamento
[8]	Mandata dal generatore ausiliario
[9]	Pressostato
[10]	Ritorno circuito di riscaldamento/raffrescamento

Per un corretto funzionamento è consigliato un separatore idraulico tra il generatore ausiliario e l'unità interna della pompa di calore

Collegamenti AWBS

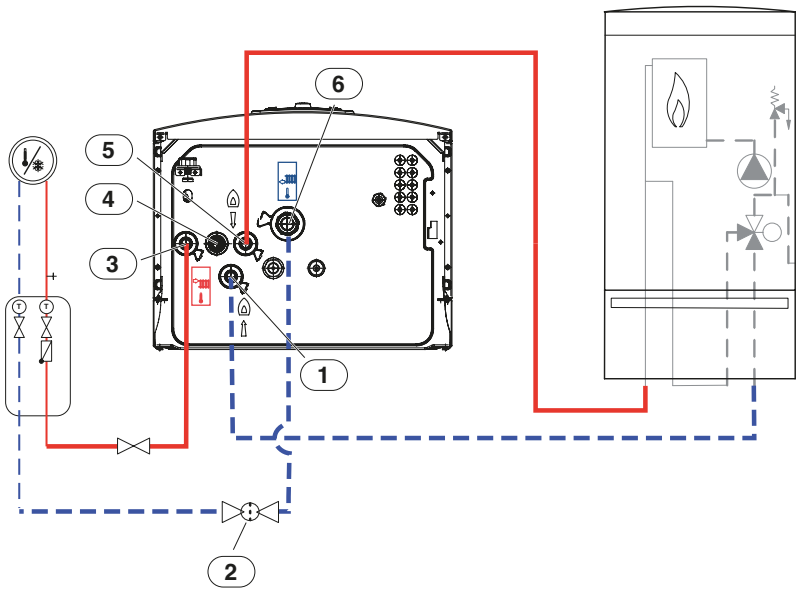

Legenda

[1]	Ritorno al generatore ausiliario
[2]	Valvola con filtro a maglia (in fornitura)
[3]	Mandata circuito di riscaldamento/raffrescamento
[4]	Scarico valvola di sicurezza
[5]	Mandata dal generatore ausiliario
[6]	Ritorno circuito di riscaldamento/raffrescamento

Schema collegamento circuiti Unità interna AWBS

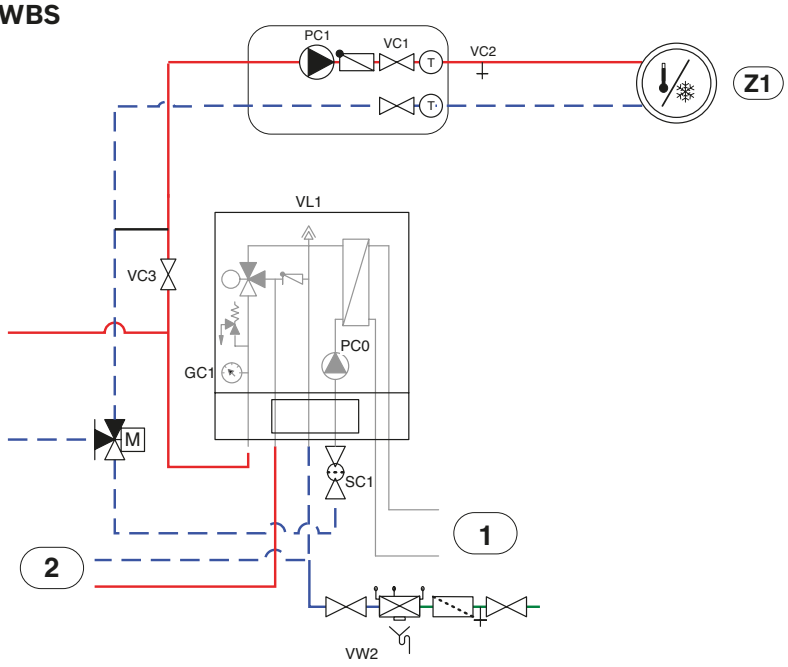

Legenda

[Z1]	Circuito diretto di riscaldamento/raffrescamento
[1]	Unità esterna ODU Split
[2]	Generatore di calore ausiliario

Dati del prodotto per il consumo energetico

Dati del prodotto per il consumo energetico - secondo i requisiti dei regolamenti UE n.218/2013 e 812/2013 a completamento della direttiva 2010/30/UE	ODU Split 4	ODU Split 6	ODU Split 8	ODU Split 11s
Classe di efficienza energetica del riscaldamento d'ambiente a bassa temperatura	A+++	A++	A+++	
Potenza termica nominale alle condizioni climatiche medie e bassa temperatura [kW]	6	7		12
Classe di efficienza energetica di riscaldamento della pompa di calore a media temperatura	A++	A+	A++	
Potenza termica nominale alle condizioni climatiche medie a media temperatura [kW]	5			9

Dati F-gas del prodotto

Dati del prodotto ai fini del Regolamento Europeo F-Gas n°517/2014 e s.m.i.	ODU Split 4	ODU Split 6	ODU Split 8	ODU Split 11s
Impatto ambientale	Contiene gas fluorurati a effetto serra			
Circuito frigorifero ermeticamente sigillato	no			
Tipo di Refrigerante	R410A			
Potenziale di riscaldamento globale (GWP) [tonsCO_2-eq]	2,088			
Quantità di riempimento, Refrigerante [kg]	1,60			2,30
Ammontare del Refrigerante [tonsCO_2-eq]	3,341			4,802

Dati del prodotto per il consumo energetico

Dati del prodotto per il consumo energetico - secondo i requisiti dei regolamenti UE n.218/2013 e 812/2013 a completamento della direttiva 2010/30/UE	ODU Split 11t	ODU Split 13s	ODU Split 13t	ODU Split 15s	ODU Split 15t
Classe di efficienza energetica del riscaldamento d'ambiente e bassa temperartura	A+++	A++			
Potenza termica nominale alle condizioni climatiche medie e bassa temperatura [kW]	12				
Classe di efficienza energetica di riscaldamento della pompa di calore a media temperatura	A++				
Potenza termica nominale alle condizioni climatiche medie a media temperatura [kW]	9	10		11	

Dati F-gas del prodotto

Dati del prodotto ai fini del Regolamento Europeo F-Gas n°517/2014 e s.m.i.	ODU Split 11t	ODU Split 13s	ODU Split 13t	ODU Split 15s	ODU Split 15t
Impatto ambientale	Contiene gas fluorurati a effetto serra				
Circuito frigorifero ermeticamente sigillato	no				
Tipo di Refrigerante	R410A				
Potenziale di riscaldamento globale (GWP) [tonsCO_2-eq]	2,088				
Quantità di riempimento, Refrigerante [kg]	2,30				
Ammontare del Refrigerante [tonsCO_2-eq]	4,802				

BOSCH
Tecnologia per la vita

Compress 3000 AWS - ES

Pompa di calore aria/acqua reversibile splittata per riscaldamento, raffrescamento e acqua calda sanitaria con resistenza elettrica integrata

Conto termico 2.0

Detrazioni fiscali

Garanzia Service 5

A+++ → D

BOSCH

Remote Control
Con accessorio

Disponibile su:

Google play

Download on the App Store

Unità esterne Compress 3000 AWS

L'energia dell'aria per la tua casa

- ✓Ideale per realizzare un sistema di riscaldamento puramente elettrico con resistenza elettrica integrata di serie
- ✓Elevati risparmi energetici grazie ad una regolazione evoluta della pompa di calore che può sfruttare l'energia gratuita prodotta da un impianto fotovoltaico
- ✓Ampio range di potenze per soddisfare ogni esigenza con ben sei taglie di potenze da 5 kW a 15 kW con alimentazione monofase e trifase
- ✓Diverse modalità di funzionamento con programmazione oraria per la produzione di acqua calda sanitaria per avere comfort e bassi consumi
- ✓Massima protezione dal congelamento del collegamento tra unità interna e esterna grazie al circuito frigorifero splittato precaricato con il fluido refrigerante R410A
- ✓Gestione fino a 4 circuiti di riscaldamento e/o raffrescamento

La classe energetica si riferisce ad alcuni modelli, a condizioni climatiche medie e bassa temperatura

Versioni con alimentazione monofase

Sigla	Descrizione	Codice	Prezzo € IVA escl.
Compress 3000 AWS 4 - ES	Modello Compress 3000 AWS 4 - ES, da 5 kW con alimentazione dell'unità esterna monofase ODU Split 4 e unità interna AWES 2-6	7 735 252 152	**5.730,00**
Compress 3000 AWS 6 - ES	Modello Compress 3000 AWS 6 - ES, da 7 kW con alimentazione dell'unità esterna monofase ODU Split 6 e unità interna AWES 2-6	7 735 252 156	**6.070,00**
Compress 3000 AWS 8 - ES	Modello Compress 3000 AWS 8 - ES, da 9 kW con alimentazione dell'unità esterna monofase ODU Split 8 e unità interna AWES 8-15	7 735 252 160	**6.780,00**
Compress 3000 AWS 11s - ES	Modello Compress 3000 AWS 11s - ES, da 12 kW con alimentazione dell'unità esterna monofase ODU Split 11s e unità interna AWES 8-15	7 735 252 164	**8.560,00**
Compress 3000 AWS 13s - ES	Modello Compress 3000 AWS 13s - ES, da 14 kW con alimentazione dell'unità esterna monofase ODU Split 13s e unità interna AWES 8-15	7 735 252 168	**9.250,00**
Compress 3000 AWS 15s - ES	Modello Compress 3000 AWS 15s - ES, da 16 kW con alimentazione dell'unità esterna monofase ODU Split 15s e unità interna AWES 8-15	7 735 252 172	**9.620,00**

Versioni con alimentazione trifase

Sigla	Descrizione	Codice	Prezzo € IVA escl.
Compress 3000 AWS 11t - ES	Modello Compress 3000 AWS 11t - ES, da 12 kW con alimentazione dell'unità esterna trifase ODU Split 11t e unità interna AWES 8-15	7 735 252 176	**8.790,00**
Compress 3000 AWS 13t - ES	Modello Compress 3000 AWS 13t - ES, da 14 kW con alimentazione dell'unità esterna trifase ODU Split 13t e unità interna AWES 8-15	7 735 252 180	**9.750,00**
Compress 3000 AWS 15t - ES	Modello Compress 3000 AWS 15t - ES, da 16 kW con alimentazione dell'unità esterna trifase ODU Split 15t e unità interna AWES 8-15	7 735 252 184	**10.020,00**

Accessori

Sigla	Descrizione	Codice	Prezzo € IVA escl.
Staffe a pavimento	Staffe di supporto a pavimento per l'unità esterna splittata	7 716 161 065	**160,00**
Staffe a parete	Staffe di supporto a parete per l'unità esterna splittata da 4 - 8 kW (con un solo ventilatore)	7 747 222 358	**220,00**
Vaschetta raccogli condensa	Vaschetta raccogli condensa per supporto a muro o pavimento unità esterna Split. L x P x A [mm] = 1.300 x 480 x 140	8 738 204 655	**160,00**
VW1	VW1 - Valvola deviatrice 3 vie (mod. LK525) per carico bollitore ACS esterno, da abbinare per l'unità interna AWB e AWE. Con filetto maschio G 1"¼, completa di servomotore on-off 230V-50Hz. Utilizzabile anche come valvola deviatrice VC0 per il corretto preriscaldo prima della produzione di ACS, nel caso sia previsto un accumulatore inerziale.	8 738 204 921	**260,00**
Sensore di umidità	Sensore di protezione anti-condensa. Manda un segnale di arresto alla pompa di calore in funzionamento di raffrescamento	7 747 204 698	**130,00**
Kit cavo termico	Resistenza elettrica controllata dall'unità esterna per evitare che ghiacci l'acqua espulsa in fase di sbrinamento. Lunghezza 2 metri	7 719 003 296	**180,00**
Kit cavo termico	Resistenza elettrica controllata dall'unità esterna per evitare che ghiacci l'acqua espulsa in fase di sbrinamento. Lunghezza 3 metri	7 719 003 297	**220,00**
Kit cavo termico	Resistenza elettrica controllata dall'unità esterna per evitare che ghiacci l'acqua espulsa in fase di sbrinamento. Lunghezza 5 metri	7 719 003 298	**290,00**
Supporto interno	Supporto per moduli EMS per unità interne AWB(S) e AWE(S)	8 738 205 073	**70,00**
IP inside	IP inside - Modulo espansione EMS plus per interfacciamento alla rete internet con cavo ethernet, per la gestione remota della pompa di calore e dell'impianto di riscaldamento mediante app . Abbinabile solo a pompe di calore con regolazione EMS2.0/EMS plus. Installabile nell'unità interna Split	8 718 590 852	**290,00**

Per ulteriori informazioni, codici e prezzi fare riferimento al capitolo Bollitori

Collegamenti AWES

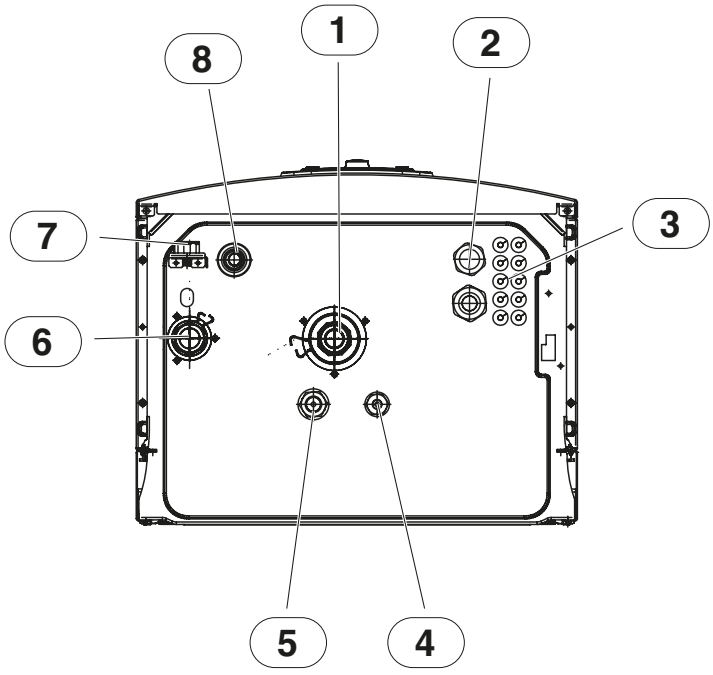

Legenda

[1]	Ritorno circuito di riscaldamento/raffrescamento
[2]	Canale passacavi per cavi di potenza
[3]	Canale passacavi per cavi di segnale e sensori
[4]	Circuito frigorifero all'unità esterna (R410A liquido)
[5]	Circuito frigorifero dall'unità esterna (R410A gas)
[6]	Mandata circuito di riscaldamento/raffrescamento
[7]	Pressostato
[8]	Scarico condensa e valvola di sicurezza

Collegamenti tra unità esterna ODU Split ..., unità interna AWE .. e impianto di riscaldamento

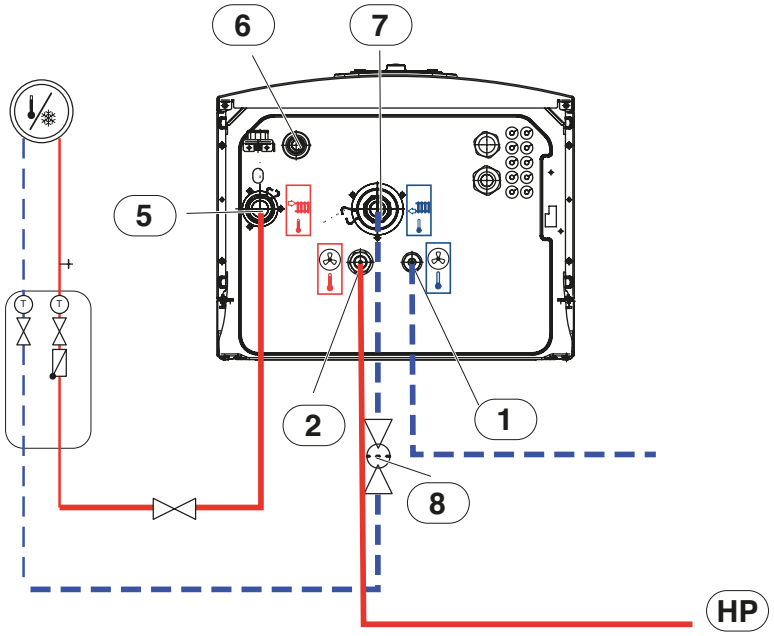

Legenda

[1]	Circuito frigorifero all'unità esterna (R410A liquido)
[2]	Circuito frigorifero dall'unità esterna (R410A gas)
[5]	Mandata circuito di riscaldamento/raffrescamento
[6]	Scarico condensa e valvola di sicurezza
[7]	Ritorno circuito di riscaldamento/raffrescamento
[8]	Valvola con filtro a maglia (in fornitura)

Schema collegamento circuiti Unità interna AWES

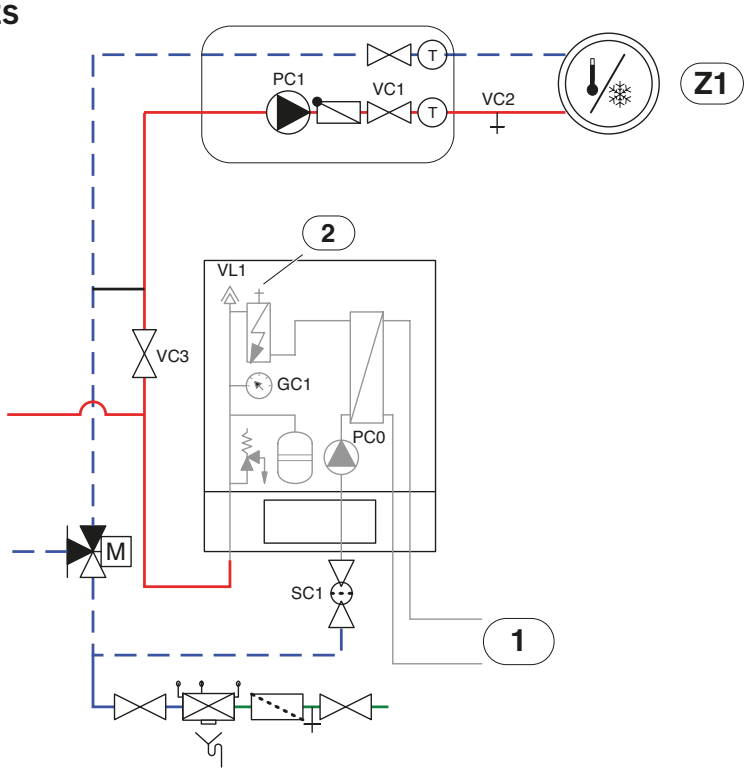

Legenda

[Z1]	Circuito diretto di riscaldamento/raffrescamento
[1]	Unità esterna ODU Split
[2]	Resistenza elettrica

Dati del prodotto per il consumo energetico

Dati del prodotto per il consumo energetico - secondo i requisiti dei regolamenti UE n.218/2013 e 812/2013 a completamento della direttiva 2010/30/UE	ODU Split 4	ODU Split 6	ODU Split 8	ODU Split 11s
Classe di efficienza energetica del riscaldamento d'ambiente a bassa temperatura	A+++	A++	A+++	
Potenza termica nominale alle condizioni climatiche medie e bassa temperatura [kW]	6	7		12
Classe di efficienza energetica di riscaldamento della pompa di calore a media temperatura	A++	A+	A++	
Potenza termica nominale alle condizioni climatiche medie a media temperatura [kW]	5			9

Dati F-gas del prodotto

Dati del prodotto ai fini del Regolamento Europeo F-Gas n°517/2014 e s.m.i.	ODU Split 4	ODU Split 6	ODU Split 8	ODU Split 11s
Impatto ambientale	Contiene gas fluorurati a effetto serra			
Circuito frigorifero ermeticamente sigillato	no			
Tipo di Refrigerante	R410A			
Potenziale di riscaldamento globale (GWP) [tonsCO_2-eq]	2,088			
Quantità di riempimento, Refrigerante [kg]	1,60			2,30
Ammontare del Refrigerante [tonsCO_2-eq]	3,341			4,802

Dati del prodotto per il consumo energetico

Dati del prodotto per il consumo energetico - secondo i requisiti dei regolamenti UE n.218/2013 e 812/2013 a completamento della direttiva 2010/30/UE	ODU Split 11t	ODU Split 13s	ODU Split 13t	ODU Split 15s	ODU Split 15t
Classe di efficienza energetica del riscaldamento d'ambiente e bassa temperatura	A+++	A++			
Potenza termica nominale alle condizioni climatiche medie e bassa temperatura [kW]	12				
Classe di efficienza energetica di riscaldamento della pompa di calore a media temperatura	A++				
Potenza termica nominale alle condizioni climatiche medie a media temperatura [kW]	9	10		11	

Dati F-gas del prodotto

Dati del prodotto ai fini del Regolamento Europeo F-Gas n°517/2014 e s.m.i.	ODU Split 11t	ODU Split 13s	ODU Split 13t	ODU Split 15s	ODU Split 15t
Impatto ambientale	Contiene gas fluorurati a effetto serra				
Circuito frigorifero ermeticamente sigillato	no				
Tipo di Refrigerante	R410A				
Potenziale di riscaldamento globale (GWP) [tonsCO_2-eq]	2,088				
Quantità di riempimento, Refrigerante [kg]	2,30				
Ammontare del Refrigerante [tonsCO_2-eq]	4,802				

BOSCH
Tecnologia per la vita

Compress 3000 AWS - MS

Pompa di calore aria/acqua reversibile splittata per riscaldamento, raffrescamento e acqua calda sanitaria con bollitore monovalente integrato

Conto termico 2.0

Detrazioni fiscali

Garanzia Service 5

BOSCH Remote Control
Con accessorio

Disponibile su:

Google play

Download on the App Store

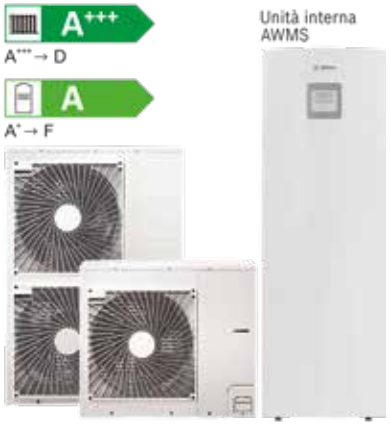

Unità esterne Compress 3000 AWS

Tutto ciò che ti serve in un'unica soluzione grazie al bollitore integrato

- ✓Compattezza grazie all'unità interna con il bollitore monovalente da 190 litri per l'acqua calda sanitaria
- ✓Elevati risparmi energetici grazie ad una regolazione evoluta della pompa di calore che ottimizza l'energia gratuita prodotta da un impianto fotovoltaico
- ✓Ampio range di potenze per soddisfare ogni esigenza con ben sei taglie di potenze da 5 kW a 15 kW con alimentazione monofase e trifase
- ✓Massima protezione dal congelamento del collegamento tra unità interna e esterna grazie al circuito frigorifero splittato precaricato con il fluido refrigerante R410A
- ✓Riscaldamento e acqua calda sanitaria garantita in qualsiasi condizione climatica grazie alla resistenza elettrica di serie
- ✓Gestione fino a 4 circuiti di riscaldamento e/o raffrescamento

La classe energetica si riferisce ad alcuni modelli, a condizioni climatiche medie e bassa temperatura

Versioni con alimentazione monofase

Sigla	Descrizione	Codice	Prezzo € IVA escl.
Compress 3000 AWS 4 - MS	Modello Compress 3000 AWS 4 - MS, da 5 kW con alimentazione dell'unità esterna monofase ODU Split 4 e unità interna AWMS 2-6	7 735 252 153	**7.430,00**
Compress 3000 AWS 6 - MS	Modello Compress 3000 AWS 6 - MS, da 7 kW con alimentazione dell'unità esterna monofase ODU Split 6 e unità interna AWMS 2-6	7 735 252 157	**7.770,00**
Compress 3000 AWS 8 - MS	Modello Compress 3000 AWS 8 - MS, da 9 kW con alimentazione dell'unità esterna monofase ODU Split 8 e unità interna AWMS 8-15	7 735 252 161	**8.730,00**
Compress 3000 AWS 11s - MS	Modello Compress 3000 AWS 11s - MS, da 12 kW con alimentazione dell'unità esterna monofase ODU Split 11s e unità interna AWMS 8-15	7 735 252 165	**10.510,00**
Compress 3000 AWS 13s - MS	Modello Compress 3000 AWS 13s - MS, da 14 kW con alimentazione dell'unità esterna monofase ODU Split 13s e unità interna AWMS 8-15	7 735 252 169	**11.200,00**
Compress 3000 AWS 15s - MS	Modello Compress 3000 AWS 15s - MS, da 16 kW con alimentazione dell'unità esterna monofase ODU Split 15s e unità interna AWMS 8-15	7 735 252 173	**11.580,00**

Versioni con alimentazione trifase

Sigla	Descrizione	Codice	Prezzo € IVA escl.
Compress 3000 AWS 11t - MS	Modello Compress 3000 AWS 11t - MS, da 12 kW con alimentazione dell'unità esterna trifase ODU Split 11t e unità interna AWMS 8-15	7 735 252 177	**10.740,00**
Compress 3000 AWS 13t - MS	Modello Compress 3000 AWS 13t - MS, da 14 kW con alimentazione dell'unità esterna trifase ODU Split 13t e unità interna AWMS 8-15	7 735 252 181	**11.700,00**
Compress 3000 AWS 15t - MS	Modello Compress 3000 AWS 15t - MS, da 16 kW con alimentazione dell'unità esterna trifase ODU Split 15t e unità interna AWMS 8-15	7 735 252 185	**11.970,00**

Accessori

Sigla	Descrizione	Codice	Prezzo € IVA escl.
Staffe a pavimento	Staffe di supporto a pavimento per l'unità esterna splittata	7 716 161 065	**160,00**
Staffe a parete	Staffe di supporto a parete per l'unità esterna splittata da 4 - 8 kW (con un solo ventilatore)	7 747 222 358	**220,00**
Vaschetta raccogli condensa	Vaschetta raccogli condensa per supporto a muro o pavimento unità esterna Split. L x P x A [mm] = 1.300 x 480 x 140	8 738 204 655	**160,00**
Sensore di umidità	Sensore di protezione anti-condensa. Manda un segnale di arresto alla pompa di calore in funzionamento di raffrescamento	7 747 204 698	**130,00**
Kit cavo termico	Resistenza elettrica controllata dall'unità esterna per evitare che ghiacci l'acqua espulsa in fase di sbrinamento. Lunghezza 2 metri	7 719 003 296	**180,00**
Kit cavo termico	Resistenza elettrica controllata dall'unità esterna per evitare che ghiacci l'acqua espulsa in fase di sbrinamento. Lunghezza 3 metri	7 719 003 297	**220,00**
Kit cavo termico	Resistenza elettrica controllata dall'unità esterna per evitare che ghiacci l'acqua espulsa in fase di sbrinamento. Lunghezza 5 metri	7 719 003 298	**290,00**
IP inside	IP inside - Modulo espansione EMS plus per interfacciamento alla rete internet con cavo ethernet, per la gestione remota della pompa di calore e dell'impianto di riscaldamento mediante app . Abbinabile solo a pompe di calore con regolazione EMS2.0/EMS plus. Installabile nell'unità interna Split	8 718 590 852	**290,00**

Collegamenti unità interne AWMS e AWMSS

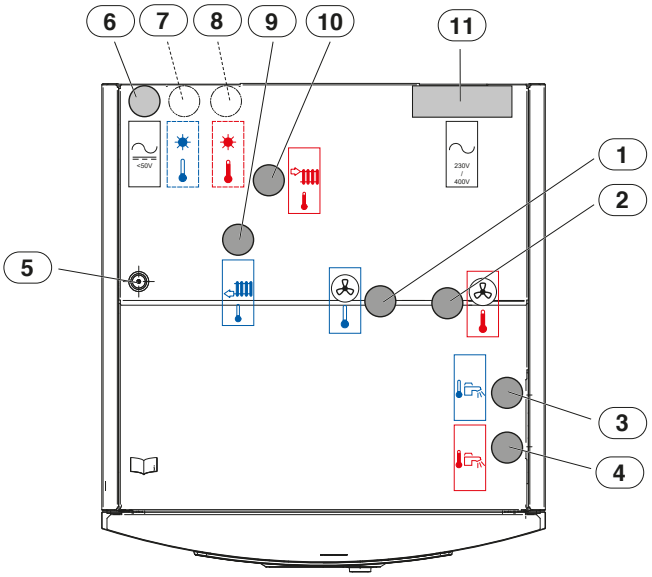

Legenda

[1]	Circuito frigorifero all'unità esterna (R410A liquido)
[2]	Circuito frigorifero dall'unità esterna (R410A gas)
[3]	Ingresso acqua fredda sanitaria
[4]	Uscita acqua calda sanitaria
[5]	Canale passacavo per modulo IP (accessorio)
[6]	Canale passacavi per CAN-BUS e sonde
[7]	Uscita verso il sistema solare (solo unità interna AWMSS)
[8]	Ritorno dal sistema solare (solo unità interna AWMSS)
[9]	Ritorno dall'impianto di riscaldamento/raffrescamento
[10]	Mandata verso l'impianto di riscaldamento/raffrescamento
[11]	Canale passacavi per collegamento elettrico

Schema collegamento circuiti Unità interna AWMS

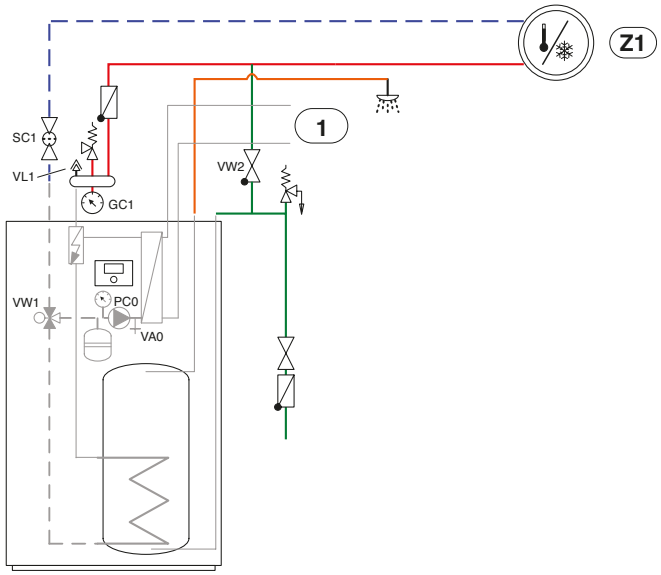

Legenda

[Z1]	Circuito diretto di riscaldamento e/o raffrescamento
[1]	Unità esterna ODU Split

Dati del prodotto per il consumo energetico

Dati del prodotto per il consumo energetico - secondo i requisiti dei regolamenti UE n.218/2013 e 812/2013 a completamento della direttiva 2010/30/UE	ODU Split 11t	ODU Split 13s	ODU Split 13t	ODU Split 15s	ODU Split 15t
Classe di efficienza energetica del riscaldamento d'ambiente e bassa temperartura	A+++	A++			
Potenza termica nominale alle condizioni climatiche medie e bassa temperatura [kW]	12				
Classe di efficienza energetica di riscaldamento della pompa di calore a media temperatura	A++				
Potenza termica nominale alle condizioni climatiche medie a media temperatura [kW]	9	10		11	
Classe di efficienza energetica di riscaldamento dell'ACS (unità interne AWMS/AWMSS profilo L)	A				

Dati F-gas del prodotto

Dati del prodotto ai fini del Regolamento Europeo F-Gas n°517/2014 e s.m.i.	ODU Split 11t	ODU Split 13s	ODU Split 13t	ODU Split 15s	ODU Split 15t
Impatto ambientale	Contiene gas fluorurati a effetto serra				
Circuito frigorifero ermeticamente sigillato	no				
Tipo di Refrigerante	R410A				
Potenziale di riscaldamento globale (GWP) [tonsCO_2-eq]	2,088				
Quantità di riempimento, Refrigerante [kg]	2,30				
Ammontare del Refrigerante [tonsCO_2-eq]	4,802				

Dati del prodotto per il consumo energetico

Dati del prodotto per il consumo energetico - secondo i requisiti dei regolamenti UE n.218/2013 e 812/2013 a completamento della direttiva 2010/30/UE	ODU Split 4	ODU Split 6	ODU Split 8	ODU Split 11s
Classe di efficienza energetica del riscaldamento d'ambiente a bassa temperatura	A+++	A++	A+++	
Potenza termica nominale alle condizioni climatiche medie e bassa temperatura [kW]	6	7		12
Classe di efficienza energetica di riscaldamento della pompa di calore a media temperatura	A++	A+	A++	
Potenza termica nominale alle condizioni climatiche medie a media temperatura [kW]	5			9
Classe di efficienza energetica di riscaldamento dell'acqua sanitaria (unità interne AWMS/ AWMSS profilo L)	A			

Dati F-gas del prodotto

Dati del prodotto ai fini del Regolamento Europeo F-Gas n°517/2014 e s.m.i.	ODU Split 4	ODU Split 6	ODU Split 8	ODU Split 11s
Impatto ambientale	Contiene gas fluorurati a effetto serra			
Circuito frigorifero ermeticamente sigillato	no			
Tipo di Refrigerante	R410A			
Potenziale di riscaldamento globale (GWP) [tonsCO_2-eq]	2,088			
Quantità di riempimento, Refrigerante [kg]	1,60			2,30
Ammontare del Refrigerante [tonsCO_2-eq]	3,341			4,802

BOSCH
Tecnologia per la vita

Compress 3000 AWS - MSS

Pompa di calore aria/acqua reversibile splittata per riscaldamento, raffrescamento e acqua calda sanitaria con bollitore bivalente integrato

Conto termico 2.0

Detrazioni fiscali

Garanzia Service 5

BOSCH Remote Control
Con accessorio

Disponibile su:

Google play | Download on the App Store

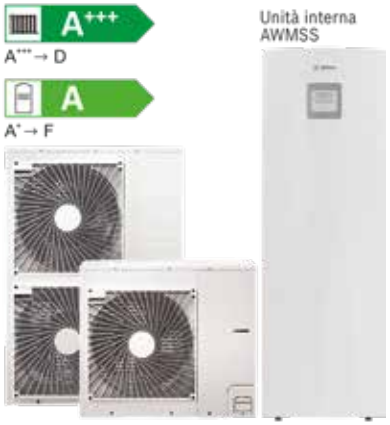

Unità esterne Compress 3000 AWS

Quando la forza dell'aria si unisce all'energia del sole

- ✓Quando la forza dell'aria si unisce all'energia del sole
- ✓Elevati risparmi energetici grazie alla pompa di calore ad alta efficienza e la predisposizione per sfruttare l'energia solare
- ✓Ampio range di potenze per soddisfare ogni esigenza con ben sei taglie di potenze da 5 kW a 15 kW con alimentazione monofase e trifase
- ✓Diverse modalità di funzionamento con programmazione oraria per la produzione di acqua calda sanitaria per avere comfort e bassi consumi
- ✓Compattezza grazie all'unità interna con il bollitore bivalente da 184 litri per l'acqua calda sanitaria con predisposizione per integrazione solare
- ✓Riscaldamento e acqua calda sanitaria garantita in qualsiasi condizione climatica grazie alla resistenza elettrica di serie

La classe energetica si riferisce ad alcuni modelli, a condizioni climatiche medie e bassa temperatura

Versioni con alimentazione monofase

Sigla	Descrizione	Codice	Prezzo € IVA escl.
Compress 3000 AWS 4 - MSS	Modello Compress 3000 AWS 4 - MSS, da 5 kW con alimentazione dell'unità esterna monofase ODU Split 4 e unità interna AWMSS 2-6	7 735 252 154	**8.160,00**
Compress 3000 AWS 6 - MSS	Modello Compress 3000 AWS 6 - MSS, da 7 kW con alimentazione dell'unità esterna monofase ODU Split 6 e unità interna AWMSS 2-6	7 735 252 158	**8.510,00**
Compress 3000 AWS 8 - MSS	Modello Compress 3000 AWS 8 - MSS, da 9 kW con alimentazione dell'unità esterna monofase ODU Split 8 e unità interna AWMSS 8-15	7 735 252 162	**9.300,00**
Compress 3000 AWS 11s - MSS	Modello Compress 3000 AWS 11s - MSS, da 12 kW con alimentazione dell'unità esterna monofase ODU Split 11s e unità interna AWMSS 8-15	7 735 252 166	**11.080,00**
Compress 3000 AWS 13s - MSS	Modello Compress 3000 AWS 13s - MSS, da 14 kW con alimentazione dell'unità esterna monofase ODU Split 13s e unità interna AWMSS 8-15	7 735 252 170	**11.770,00**
Compress 3000 AWS 15s - MSS	Modello Compress 3000 AWS 15s - MSS, da 16 kW con alimentazione dell'unità esterna monofase ODU Split 15s e unità interna AWMSS 8-15	7 735 252 174	**12.150,00**

Versioni con alimentazione trifase

Sigla	Descrizione	Codice	Prezzo € IVA escl.
Compress 3000 AWS 11t - MSS	Modello Compress 3000 AWS 11t - MSS, da 12 kW con alimentazione dell'unità esterna trifase ODU Split 11t e unità interna AWMSS 8-15	7 735 252 178	**11.320,00**
Compress 3000 AWS 13t - MSS	Modello Compress 3000 AWS 13t - MSS, da 14 kW con alimentazione dell'unità esterna trifase ODU Split 13t e unità interna AWMSS 8-15	7 735 252 182	**12.280,00**
Compress 3000 AWS 15t - MSS	Modello Compress 3000 AWS 15t - MSS, da 16 kW con alimentazione dell'unità esterna trifase ODU Split 15t e unità interna AWMSS 8-15	7 735 252 186	**12.550,00**

Accessori

Sigla	Descrizione	Codice	Prezzo € IVA escl.
Staffe a pavimento	Staffe di supporto a pavimento per l'unità esterna splittata	7 716 161 065	**160,00**
Staffe a parete	Staffe di supporto a parete per l'unità esterna splittata da 4 - 8 kW (con un solo ventilatore)	7 747 222 358	**220,00**
Vaschetta raccogli condensa	Vaschetta raccogli condensa per supporto a muro o pavimento unità esterna Split. L x P x A [mm] = 1.300 x 480 x 140	8 738 204 655	**160,00**
Sensore di umidità	Sensore di protezione anti-condensa. Manda un segnale di arresto alla pompa di calore in funzionamento di raffrescamento	7 747 204 698	**130,00**
Kit cavo termico	Resistenza elettrica controllata dall'unità esterna per evitare che ghiacci l'acqua espulsa in fase di sbrinamento. Lunghezza 2 metri	7 719 003 296	**180,00**
Kit cavo termico	Resistenza elettrica controllata dall'unità esterna per evitare che ghiacci l'acqua espulsa in fase di sbrinamento. Lunghezza 3 metri	7 719 003 297	**220,00**
Kit cavo termico	Resistenza elettrica controllata dall'unità esterna per evitare che ghiacci l'acqua espulsa in fase di sbrinamento. Lunghezza 5 metri	7 719 003 298	**290,00**
IP inside	IP inside - Modulo espansione EMS plus per interfacciamento alla rete internet con cavo ethernet, per la gestione remota della pompa di calore e dell'impianto di riscaldamento mediante app . Abbinabile solo a pompe di calore con regolazione EMS2.0/EMS plus. Installabile nell'unità interna Split	8 718 590 852	**290,00**

Collegamenti unità interne AWMS e AWMSS

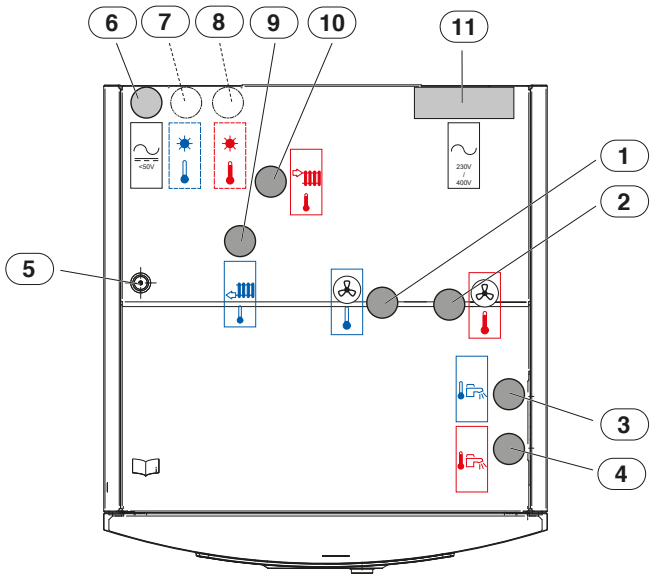

Legenda

[1]	Circuito frigorifero all'unità esterna (R410A liquido)
[2]	Circuito frigorifero dall'unità esterna (R410A gas)
[3]	Ingresso acqua fredda sanitaria
[4]	Uscita acqua calda sanitaria
[5]	Canale passacavo per modulo IP (accessorio)
[6]	Canale passacavi per CAN-BUS e sonde
[7]	Uscita verso il sistema solare (solo unità interna AWMSS)
[8]	Ritorno dal sistema solare (solo unità interna AWMSS)
[9]	Ritorno dall'impianto di riscaldamento/raffrescamento
[10]	Mandata verso l'impianto di riscaldamento/raffrescamento
[11]	Canale passacavi per collegamento elettrico

Schema collegamento circuiti Unità interna AWMS

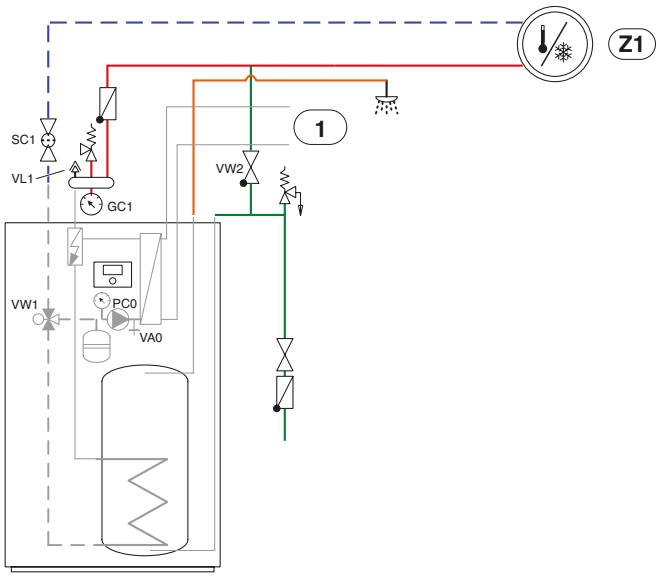

Legenda

[Z1]	Circuito diretto di riscaldamento e/o raffrescamento
[1]	Unità esterna ODU Split

Dati del prodotto per il consumo energetico

Dati del prodotto per il consumo energetico - secondo i requisiti dei regolamenti UE n.218/2013 e 812/2013 a completamento della direttiva 2010/30/UE	ODU Split 4	ODU Split 6	ODU Split 8	ODU Split 11s
Classe di efficienza energetica del riscaldamento d'ambiente a bassa temperatura	A+++	A++	A+++	
Potenza termica nominale alle condizioni climatiche medie e bassa temperatura [kW]	6	7		12
Classe di efficienza energetica di riscaldamento della pompa di calore a media temperatura	A++	A+	A++	
Potenza termica nominale alle condizioni climatiche medie a media temperatura [kW]		5		9
Classe di efficienza energetica di riscaldamento dell'ACS (Unità interne AWMS/AWMSS profilo L)	A			

Dati F-gas del prodotto

Dati del prodotto ai fini del Regolamento Europeo F-Gas n°517/2014 e s.m.i.	ODU Split 4	ODU Split 6	ODU Split 8	ODU Split 11s
Impatto ambientale	Contiene gas fluorurati a effetto serra			
Circuito frigorifero ermeticamente sigillato	no			
Tipo di Refrigerante	R410A			
Potenziale di riscaldamento globale (GWP) [tonsCO_2-eq]	2,088			
Quantità di riempimento, Refrigerante [kg]	1,60			2,30
Ammontare del Refrigerante [tonsCO_2-eq]	3,341			4,802

Dati del prodotto per il consumo energetico

Dati del prodotto per il consumo energetico - secondo i requisiti dei regolamenti UE n.218/2013 e 812/2013 a completamento della direttiva 2010/30/UE	ODU Split 11t	ODU Split 13s	ODU Split 13t	ODU Split 15s	ODU Split 15t
Classe di efficienza energetica del riscaldamento d'ambiente e bassa temperatura	A+++	A++			
Potenza termica nominale alle condizioni climatiche medie e bassa temperatura [kW]	12				
Classe di efficienza energetica di riscaldamento della pompa di calore a media temperatura	A++				
Potenza termica nominale alle condizioni climatiche medie a media temperatura [kW]	9	10		11	
Classe di efficienza energetica di riscaldamento dell'ACS (Unità interne AWMS/AWMSS profilo L)	A				

Dati F-gas del prodotto

Dati del prodotto ai fini del Regolamento Europeo F-Gas n°517/2014 e s.m.i.	ODU Split 11t	ODU Split 13s	ODU Split 13t	ODU Split 15s	ODU Split 15t
Impatto ambientale	Contiene gas fluorurati a effetto serra				
Circuito frigorifero ermeticamente sigillato	no				
Tipo di Refrigerante	R410A				
Potenziale di riscaldamento globale (GWP) [tonsCO_2-eq]	2,088				
Quantità di riempimento, Refrigerante [kg]	2,30				
Ammontare del Refrigerante [tonsCO_2-eq]	4,802				

Caratteristiche tecniche unità esterne

Prestazioni in riscaldamento secondo la EN14511[1]	ODU Split 4	ODU Split 6	ODU Split 8	ODU Split 11s
Potenza termica nominale Aria 7 °C – Acqua 35 °C [kW]	7,68	8,61	8,87	14,76
COP alla Potenza termica nominale Aria 7 °C – Acqua 35 °C	4,37	4,24		4,27
Potenza termica massima Aria 7 °C – Acqua 35 °C [kW]	7,68	8,61	8,87	14,76
Potenza termica nominale Aria - 7 °C – Acqua 35 °C [kW]	5,90		7,50	11,40
COP alla Potenza termica nominale Aria - 7 °C – Acqua 35 °C	2,70			

Prestazioni in raffrescamento secondo la EN14511[1]	ODU Split 4	ODU Split 6	ODU Split 8	ODU Split 11s
Potenza termica nominale Aria 35 °C – Acqua 18 °C [kW]	6,21	6,87	7,33	9,03
EER alla Potenza termica nominale Aria 35 °C – Acqua 18 °C	4,84	4,62	4,32	3,98
Potenza termica massima Aria 35 °C – Acqua 18 °C [kW]	8,12	8,85	9,49	15,34
Potenza termica massima Aria 35 °C – Acqua 7°C [kW]	5,65	7,53	7,44	11,61
EER alla Potenza termica massima Aria 35 °C – Acqua 7 °C	2,42	2,70	2,58	2,73

Dati tecnici - unità esterna	ODU Split 4	ODU Split 6	ODU Split 8	ODU Split 11s
Pressione sonora a 1 m di distanza [2] [dB(A)]	52			55
Potenza sonora “Normal/Silent mode“[2] [dB(A)]	65/62			68/65
Massima temperatura di mandata della pompa di calore in riscaldamento/produzione ACS [°C]	55			
Minima temperatura di mandata pompa di calore in raffrescamento [°C]	7			
Range di funzionamento della temperatura esterna in modalità riscadalmento [°C]	-20 / 35			
Range di funzionamento della temperatura esterna in modalità raffrescamentoo [°C]	15 / 45			
Peso totale [kg]	60			94

Dati elettrici - unità esterna	_			
Alimentazione elettrica [VAC/Hz/N]	230/50/1N			
Dispositivo automatico di protezione linea consigliato [A]	16			32
Amperaggio massimo [A]	13	14	15	28
Classe di protezione elettrica [IP]	IPX4			

[1] Misurati in laboratorio accreditato secondo la norma EN ISO/IEC 17025
[2] Livello di potenza sonora LwA secondo EN 12102 (potenza nominale con inverter 40% per A7/W55)

Caratteristiche tecniche unità esterne

Prestazioni in riscaldamento misurate secondo norma EN14511[1]	ODU Split 11t	ODU Split 13s	ODU Split 13t	ODU Split 15s	ODU Split 15t
Potenza termica nominale Aria 7 °C – Acqua 35 °C [kW]	15.04	15.71	15.98	16.64	16.88
COP alla Potenza termica nominale Aria 7 °C – Acqua 35 °C	4.27	4.19		4.1	4.11
Potenza termica massima Aria 7 °C – Acqua 35 °C [kW]	15.04	15.71	15.98	16.64	16.88
Potenza termica nominale Aria - 7 °C – Acqua 35°C [kW]	11.1	11.4	11.1	11.4	11.1
COP alla Potenza termica nominale Aria - 7 °C – Acqua 35°C	2.70				

Prestazioni in raffrescamento misurate secondo norma EN 14511[1]	ODU Split 11t	ODU Split 13s	ODU Split 13t	ODU Split 15s	ODU Split 15t
Potenza termica nominale Aria 35 °C – Acqua 18 °C [kW]	8,16	10,27	9,34	11,28	10,29
EER alla Potenza termica nominale Aria 35 °C – Acqua 18 °C	4,04	3,84	3,98	3,65	3,90
Potenza termica massima Aria 35 °C – Acqua 18 °C [kW]	14.53	15.88	15.04	16.02	15.45
Potenza termica massima Aria 35 °C – Acqua 7°C [kW]	10.85	11.94	11.46	12.31	12.12
EER alla Potenza termica massima Aria 35 °C – Acqua 7°C	2.51	2.56	2.41	2.42	2.34

Dati tecnici - unità esterna	ODU Split 11t	ODU Split 13s	ODU Split 13t	ODU Split 15s	ODU Split 15t
Pressione sonora a 1 m di distanza [dB(A)]	55				
Potenza sonora "Normale/Silent mode"[2] [dB(A)]	68/65				
Massima temperatura di mandata della pompa di calore in riscaldamento/ produzione ACS [°C]	55				
Minima temperatura di mandata pompa di calore in raffrescamento [°C]	7				
Range temperatura aria funzionamento in riscaldamento [°C]	-20 / 35				
Range temperatura aria funzionamento in raffreddamento [°C]	15 / 45				
Peso totale [kg]	96	94	96	94	96

Dati elettrici - unità esterna	ODU Split 11t	ODU Split 13s	ODU Split 13t	ODU Split 15s	ODU Split 15t
Alimentazione elettrica [VAC/Hz/N]	400/50/3N	230/50/1N	400/50/3N	230/50/1N	400/50/3N
Massima potenza assorbita [kW]	4,4	6,4	4,4	6,4	4,4
Classe di protezione elettrica [IP]	IPX4				

[1] Misurati in laboratorio accreditato secondo la norma EN ISO/IEC 17025
[2] Livello di potenza sonora LwA secondo EN 12102 (potenza nominale con inverter 40% per A7/W55)

Ingombri e quote [mm] unità esterna **COMPRESS 3000 AWS** ODU Split 4, 6 e 8

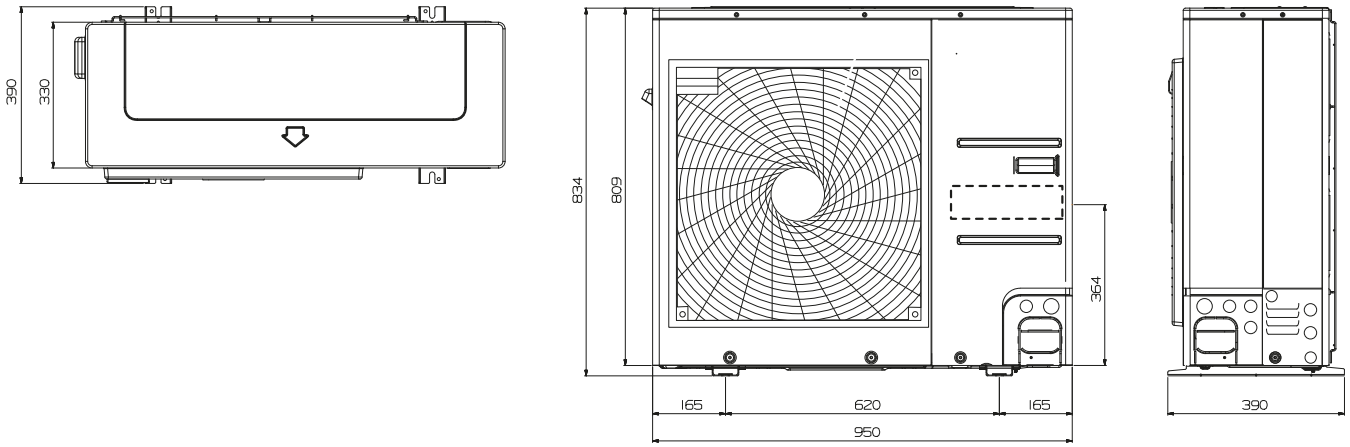

Ingombri e quote [mm] unità esterna **COMPRESS 3000 AWS** ODU Split 11, 13 e 15

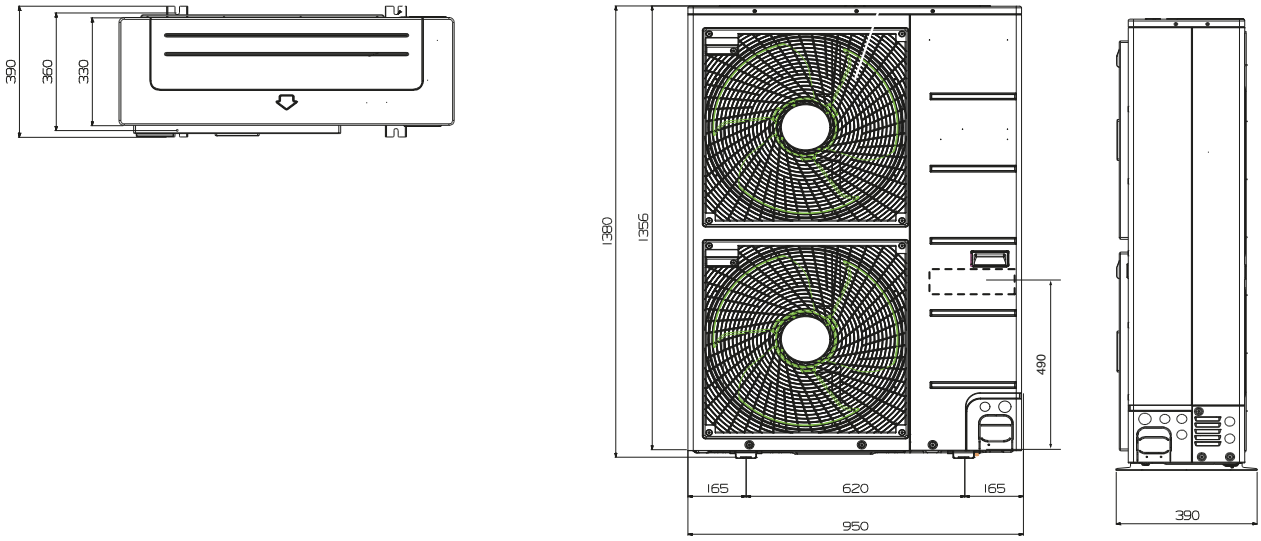

Distanze di riferimento [mm] rispetto all'unità esterna

Legenda:

COMPRESS 3000 AW
[A]=300 - [B]=600 - [C]=700 - [D]=300 - [E]=1000

Le misure riportate sul manuale di installazione sono da considerarsi come le distanze ottimali per evitare in ogni condizione qualunque tipo di interferenza tra la pompa di calore e l'ambiente

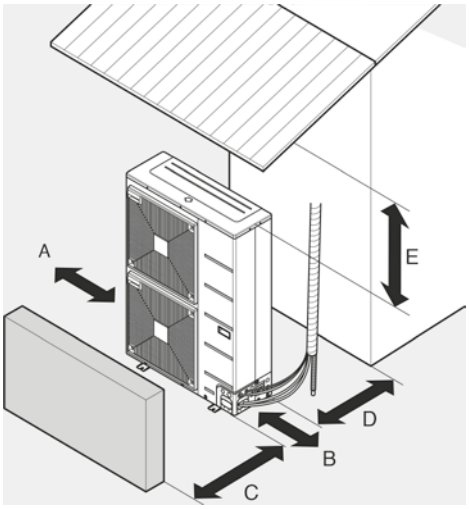

Caratteristiche tecniche unità interne

Dati tecnici - unità interna murale	AWBS 5 - 9	AWBS 13 -17	AWES 5 - 9	AWES 13 - 17
Tipologia	Unità ibrida* con valvola 3 vie		Unità interna con resistenza elettrica integrata	
Pressione massima [bar]	3,0			
Vaso di espansione [l]	Non integrato		8,8	
Pressione minima [bar]	-		0,5	
Portata minima nominale per lo sbrinamento (con potenza nominale A2/W35) [m³/h]	0,86	1,73	0,86	1,73
Connessione refrigerante gas-liquido [Pollici]	⅝" - ⅜"			
Connessioni idrauliche [Pollici]	1"			
Peso [kg]	32	37	41	44
Dimensioni [LxPxH] [mm]	485 x 386 x 700			

Dati elettrici - unità interna murale	AWBS 5 - 9	AWBS 13 - 17	AWES 5 - 9	AWES 13 - 17
Alimentazione elettrica [VAC/Hz/N]	230/50/1N	230/50/1N 400/50/1N	230/50/1N	230/50/1N 400/50/1N
Potenza elettrica assorbita [kW]	0,5		2/4/6/9 (1)	
Classe di protezione elettrica [IP]	IPX1			

* AWBS: Unità interna non coibentata utilizzabile per il funzionamento in raffreddamento con temperatura di mandata sopra il punto di rugiada
(1) Secondo il livello della resistenza elettrica utilizzata

Dati tecnici - unità interna con bollitore integrato	AWMS 5 - 9	AWMS 13 - 17	AWMSS 5 - 9	AWMSS 13 - 17
Tipologia	Bollitore monovalente in acciaio inossidabile con resistenza elettrica integrata		Bollitore bivalente in acciaio inossidabile con resistenza elettrica integrata	
Volume bollitore [l]	190		184	
Superficie scambiatore solare [m²]	-		0,8	
Pressione massima lato ACS / lato serpentine [bar]	10/3			
Vaso di espansione [l]	14			
Pressione minima [bar]	0,5			
Portata minima nominale per lo sbrinamento (con potenza nominale A2/W35) [m³/h]	0,10	0,16	0,10	0,16
Connessione refrigerante gas-liquido	-			
Connessioni idrauliche Ø [mm]	Cu 28			
Peso [kg]	140	146	142	148
Dimensioni [LxPxH] [mm]	600 x 660 x 1800			

Dati elettrici - unità interna con bollitore integrato	AWMS 5 - 9	AWMS 3 - 17	AWMSS 5 - 9	AWMSS 13 - 17
Alimentazione elettrica [VAC/Hz/N]	230/50/1N 400/50/1N	400/50/1N	230/50/1N 400/50/1N	400/50/1N
Potenza elettrica assorbita [kW]	2/4/6/9 (1)			
Classe di protezione elettrica [IP]	IPX1			

(1) Secondo il livello della resistenza elettrica utilizzata

Stato di fornitura unità interne murali AWBS e AWES

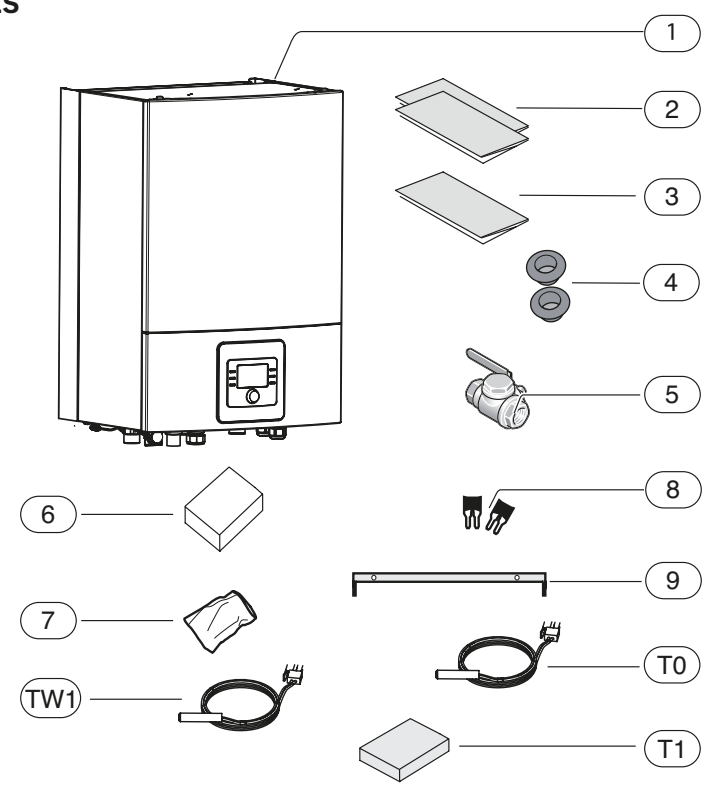

Legenda

[1]	Unitò interna
[2]	Manuali di installazione e di uso
[3]	Dima cartacea per il montaggio a parete
[4]	Passacavi
[5]	Rubinetto a sfera con filtro
[6]	Scatola con connettore per modulo di installazione
[7]	Sacchetto con viti per montaggio a parete
[8]	Ponticelli per installazione monofase (per modello unità interna AWE)
[9]	Staffa di supporto per montaggio a parete
[T0]	Sensore di temperatura di mandata
[T1]	Sensore di temperatura esterna
[TW1]	Sensore di temperatura di acqua calda sanitaria (da posizionare a 1/3 dell'altezza del bollitore)

Stato di fornitura unità interne a basamento AWMS e AWMSS con dimensioni e distanze minime di installazione [mm]

Legenda

[TL1]	Sensore di temperatura esterna
[1]	Unità interna
[2]	Piedini di appoggio
[3]	Manuali di installazione e di uso
[4]	Manuali di installazione e di uso
[5]	Gruppo di sicurezza con sfiato, sensore di temperatura T0 di mandata e by-pass
[6]	Raccordo per circolatore impianto di riscaldamento G1"1/2
[7]	Raccordo mandata unità AWMS o AWMSS
[8]	Raccordo ritorno unità AWMS o AWMSS
[9]	By-pass
[SC1]	Valvola di intercettazione con filtro a maglia, raccordo ritorno impianto di riscaldamento G1"
[FC1]	Valvola di sicurezza
[VL1]	Sfiato aria automatico
[T0]	Sensore di temperatura di mandata
[GC1]	Manometro

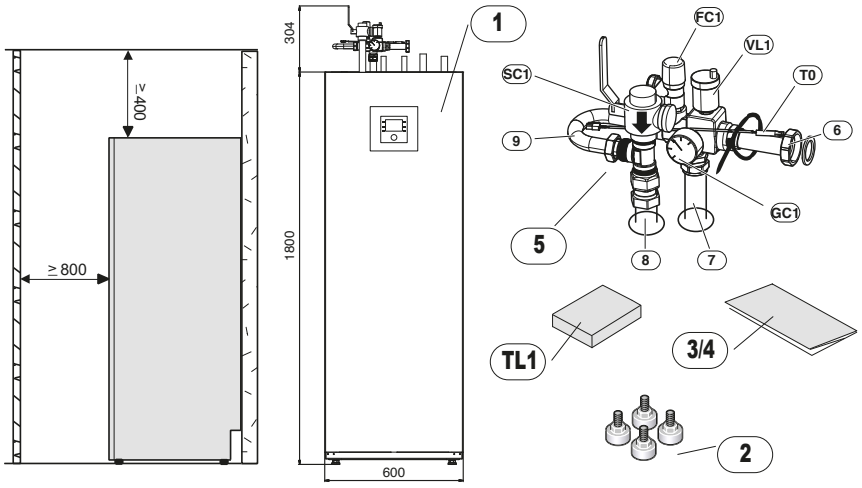

BOSCH
Tecnologia per la vita

Accessori per le pompe di calore

Accessori

Sigla	Descrizione		Codice	Prezzo € IVA escl.
Kit connessioni flessibili		Kit connessioni flessibili dell'unità esterna alle tubazioni	8 733 716 993	**200,00**
Copertura posteriore 5 - 7 - 9 kW		Copertura posteriore delle connessioni idrauliche per la Compress 7001i AW 5 - 7 - 9	8 738 205 044	**450,00**
Copertura posteriore 13 - 17 kW		Copertura posteriore delle connessioni idrauliche per la Compress 7001i AW 13 - 17	8 738 205 045	**530,00**
Filtro 3/4		Filtro 3/4" magnetico necessario per CSH7000iAW (già incluso in altri modelli)	7 736 604 293	**75,00**
Staffe a pavimento		Staffe di supporto a pavimento per l'unità esterna splittata	7 716 161 065	**160,00**
Staffe a parete	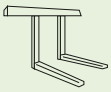	Staffe di supporto a parete per l'unità esterna splittata da 4 - 8 kW (con un solo ventilatore)	7 747 222 358	**220,00**
Vaschetta raccogli condensa	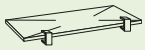	Vaschetta raccogli condensa per supporto a muro o pavimento unità esterna Split. L x P x A [mm] = 1.300 x 480 x 140	8 738 204 655	**160,00**
SF3	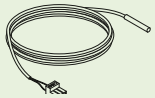	SF3 - Sonda NTC di temperatura per bollitori ACS. Bulbo ad immersione RD 6,0 mm da 12 K e cavo L. 6,0. Integrata con spina di connessione e spessori ASU per pozzetti Ø19 mm e Ø11 mm. Utilizzabile per CSH7000iAW (già inclusa in altri modelli)	7 735 502 290	**50,00**
VW1	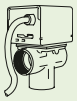	VW1 - Valvola deviatrice 3 vie (mod. LK525) per carico bollitore ACS esterno, da abbinare per l'unità interna AWB e AWE. Con filetto maschio G 1"¼, completa di servomotore on-off 230V-50Hz. Utilizzabile anche come valvola deviatrice VC0 per il corretto preriscaldo prima della produzione di ACS, nel caso sia previsto un accumulatore inerziale.	8 738 204 921	**260,00**
Sensore di umidità	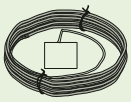	Sensore di protezione anti-condensa. Manda un segnale di arresto alla pompa di calore in funzionamento di raffrescamento	7 747 204 698	**130,00**
Kit cavo termico	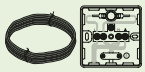	Resistenza elettrica controllata dall'unità esterna per evitare che ghiacci l'acqua espulsa in fase di sbrinamento. Lunghezza 2 metri	7 719 003 296	**180,00**
Kit cavo termico		Resistenza elettrica controllata dall'unità esterna per evitare che ghiacci l'acqua espulsa in fase di sbrinamento. Lunghezza 3 metri	7 719 003 297	**220,00**
Kit cavo termico		Resistenza elettrica controllata dall'unità esterna per evitare che ghiacci l'acqua espulsa in fase di sbrinamento. Lunghezza 5 metri	7 719 003 298	**290,00**
Supporto interno		Supporto per moduli EMS per unità interne AWB(S) e AWE(S)	8 738 205 073	**70,00**

Accessori di termoregolazione

Sigla	Descrizione		Codice	Prezzo € IVA escl.
CR10		CR10 - Termostato modulante, gestisce una zona di riscaldamento/raffrescamento. Controllo remoto di caldaia o regolazione CW400 o regolazione HPC400 della pompa di calore, o controllo di zona con modulo MZ100. Sensore di temperatura integrato, visualizzazione su display di temperatura e codici di errore. Installazione a parete	7 738 111 014	**84,00**
CR10 H		CR10 H - Termostato modulante con sensore di umidità relativa, dedicato alla gestione e al controllo di zona per circuito di riscaldamento e raffrescamento a pavimento radiante. Utilizzabile solo come controllo remoto della regolazione HPC400, in base al valore rilevato varia la temperatura di mandata per evitare condensa superficiale. Installazione a parete	7 738 111 017	**140,00**
MM100	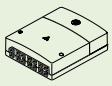	MM100 - Modulo riscaldamento per gestione di 1 zone riscaldamento o raffreddamento miscelata o diretta, carico bollitore e ricircolo sanitario, raffreddamento con controllo del punto di rugiada solo con HPC400, riscaldamento a temperatura costante solo con CW400 (es.piscina, UTA). Adatto per circolatore ad alta efficienza energetica. Fornito con 1 sonde NTC di mandata	7 738 110 140	**189,00**
MM200	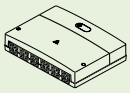	MM200 - Modulo riscaldamento per gestione di 2 zone riscaldamento o raffreddamento miscelate e massimo una diretta, carico bollitore e ricircolo sanitario, raffreddamento con controllo del punto di rugiada solo con HPC400, riscaldamento a temperatura costante solo con CW400 (es.piscina, UTA). Adatto per circolatori ad alta efficienza energetica. Fornito con 2 sonde NTC di mandata	7 738 110 141	**334,00**
MS100	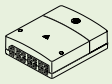	MS100 - Modulo solare per gestire il sistema solare per produzione di ACS. Funzioni attivabili: ottimizzazione solare, disinfezione termica antilegionella, scambiatore solare esterno e travaso bollitori. Adatto per circolatori ad alta efficienza energetica o modulo di circolazione AGS... Fornito con 1 sonde NTC per bollitore solare e collettore solare. Abbinabile a CR100, CW100 o CW400	7 738 110 144	**209,00**
MS200	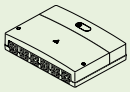	MS200 - Modulo solare per gestire il sistema solare per produzione di ACS e/o integrazione al riscaldamento con valvola deviatrice o miscelatrice. Funzioni attivabili: ottimizzazione solare, doppia falda, precedenza tra 2 accumuli, riscaldamento piscina, disinfezione termica antilegionella, scambiatore solare esterno con protezione antigelo e travaso bollitori o accumuli. Adatto per circolatori ad alta efficienza energetica o modulo di circolazione AGS... Possibile contabilizzazione dell'energia solare. Fornito con 2 sonde NTC per bollitore solare e collettore solare. Abbinabile a CW400. Obbligatorio con CS200 stand alone	7 738 110 146	**392,00**
MP100	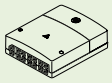	MP100 - Modulo riscaldamento piscina. Abbinabile solo a pompe di calore Compress 7000 AW con regolazione HPC400. Gestisce la valvola deviatrice posta prima dell'accumulo inerziale, riceve la richiesta di calore dal regolatore di piscina esterno. Adatto per circolatori ad alta efficienza energetica. Fornito con sonda NTC di mandata	7 738 110 128	**220,00**
IP inside	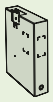	IP inside - Modulo espansione EMS plus per interfacciamento alla rete internet con cavo ethernet, per la gestione remota della pompa di calore e dell'impianto di riscaldamento mediante app . Abbinabile solo a pompe di calore con regolazione EMS2.0/EMS plus. Installabile nell'unità interna Split	8 718 590 852	**290,00**
MB LAN2	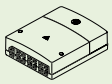	MB LAN2 - Modulo IP per connessione internet, per controllo e monitoraggio remoto (solo per unità interna HC7000iAW 9 I). Tramite l'app è possibile modificare le impostazioni di funzionamento dei circuiti di riscaldamento e visualizzare i messaggi di malfunzionamento del sistema.	8 718 588 688	**385,00**

Per ulteriori informazioni fare riferimento al capitolo Termoregolazione