BOSCH

Instrucțiuni de utilizare destinate utilizatorului

Automatizare
Control 8313

6720853279 (2017/03) RO

Cuprins

1 Explicarea simbolurilor şi instrucţiuni de siguranţă ... 3
1.1 Explicarea simbolurilor ... 3
1.2 Instrucţiuni de siguranţă ... 3

2 Date despre produs ... 4
2.1 Declaraţie de conformitate ... 4
2.2 Open Source Software ... 4
2.3 Date despre produs privind consumul de energie ... 4
2.4 Descrierea produsului ... 4
2.5 Utilizarea conform destinaţiei ... 4

3 Utilizarea automatizării ... 5
3.1 Elemente de comandă ale automatizării şi ale unităţii de comandă ... 5
3.2 Taste cu funcţii şi stare instalaţie ... 5
3.3 Pornirea şi deblocarea automatizării ... 5
3.4 Ecran de blocare ... 6
3.5 Elemente de comandă şi de afişaj ale ecranului tactil ... 6
3.6 Sistem de comandă ... 7
3.6.1 Accesarea nivelurilor de meniu sau a funcţiilor ... 7
3.6.2 Accesarea submeniurilor ... 8
3.6.3 Comutarea reprezentării ... 8
3.6.4 Modificarea setărilor ... 9
3.6.5 Inscripţionarea câmpului text ... 9
3.6.6 Inscripţionarea câmpului text al modulului FM-SI (echipare suplimentară) ... 9
3.7 Taste cu funcţii ale unităţii de comandă ... 10
3.7.1 Tasta Resetare ... 10
3.7.2 Tasta Coşar (test de gaze arse) ... 10
3.7.3 Regim manual, regim de urgenţă ... 11
3.8 Setarea datei şi a orei ... 11
3.9 Meniu de informaţii ... 11
3.10 Setări de temperatură ... 11
3.10.1 Regimuri ... 11
3.10.2 Tipuri de reducere ... 12
3.11 Selectarea automatizării ... 13
3.12 Modul de reţea NM582 ... 13

4 Setări ... 14
4.1 Funcţii de bază ... 14
4.2 Funcţii extinse ale circuitului de încălzire ... 15
4.3 Funcţii extinse ale circuitul de apă caldă ... 15

5 Informaţii privind funcţiile de bază şi funcţiile extinse ... 15
5.1 Generator termic ... 15
5.1.1 Regim de funcţionare ... 15
5.1.2 Funcţii extinse pentru generatorul termic ... 16
5.1.3 Regim manual cu ajutorul tastei ... 16
5.2 Circuit de încălzire, temperatura încăperii ... 16
5.2.1 Auto ... 16
5.2.2 Regim de încălzire manual şi Regim redus manual ... 16
5.2.3 Regim manual ... 16
5.2.4 Oprit ... 16
5.3 Funcţii extinse circuit de încălzire ... 16
5.4 Funcţie de concediu ... 17
5.4.1 Setarea funcţiei de concediu ... 17
5.4.2 Ştergerea funcţiei de concediu ... 17
5.5 Funcţia pentru petreceri ... 17
5.6 Funcţie de pauză ... 17
5.7 Apă caldă ... 17
5.7.1 Auto ... 17
5.7.2 Regim de încălzire manual ... 17
5.7.3 Regim redus manual ... 17
5.7.4 Regim manual ... 17
5.7.5 Oprit ... 17
5.8 Funcţii extinse ale circuitul de apă caldă ... 17
5.8.1 Submeniu Pompă de circulaţie ... 18
5.8.2 Comandă manuală ... 18

6 Program temporizat ... 18
6.1 Circuit de încălzire ... 18
6.1.1 Setarea temperaturii încăperii ... 18
6.2 Program temporizat ... 18
6.2.1 Alegerea programului standard ... 19
6.2.2 Modificarea programului standard ... 19
6.2.3 Crearea unui program temporizat nou ... 20
6.2.4 Program temporizat pentru apa caldă ... 20

7 Conectivitate ... 22
7.1 Ajustarea accesului la MEC Remote Portal ... 22
7.1.1 Înregistrarea automatizării ... 22
7.1.2 Accesarea MEC Remote Portal ... 23
7.1.3 Modificarea datelor instalaţiei ... 23
7.1.4 Setări utilizator ... 24

8 Curăţarea automatizării ... 24

9 Protecţia mediului/Eliminarea ca deşeu ... 24

10 Mesaje de operare şi de defecţiune ... 24
10.1 Regim de urgenţă ... 24
10.2 Mesaj de defecţiune ... 25
10.3 Remedierea defecţiunilor ... 25
10.3.1 Remedierea defecţiunilor simple ... 25

11 Anexă ... 26
11.1 Atribuirea circuitelor de încălzire ... 26
11.2 Explicarea simbolurilor şi tastelor ... 27
11.2.1 Explicarea tastelor ... 27
11.2.2 Explicarea simbolurilor ... 27
11.2.3 Explicarea simbolurilor setări portal ... 29

1 Explicarea simbolurilor şi instrucţiuni de siguranţă

1.1 Explicarea simbolurilor

Indicaţii de avertizare

În indicaţiile de avertizare există cuvinte de semnalare, care indică tipul şi gravitatea consecinţelor care pot apărea dacă nu se respectă măsurile pentru evitarea pericolului.

Următoarele cuvinte de semnalare sunt definite şi pot fi întâlnite în prezentul document:

PERICOL:

PERICOL înseamnă că pot rezulta vătămări personale grave până la vătămări care pun în pericol viaţa.

AVERTIZARE:

AVERTIZARE înseamnă că pot rezulta vătămări personale grave până la vătămări care pun în pericol viaţa.

PRECAUŢIE:

PRECAUŢIE înseamnă că pot rezulta vătămări corporale uşoare până la vătămări corporale grave.

ATENŢIE:

ATENŢIE înseamnă că pot rezulta daune materiale.

Informaţii importante

Informaţiile importante fără pericole pentru persoane şi bunuri sunt marcate prin simbolul afişat Info.

Alte simboluri

Simbol	Semnificaţie
▶	Etapă de operaţie
→	Referinţă încrucişată la alte fragmente în document
•	Enumerare/listă de intrări
–	Enumerare/listă de intrări (al 2-lea. nivel)

Tab. 1

1.2 Instrucţiuni de siguranţă

⚠ Indicaţii privind grupul ţintă

Aceste instrucţiuni de utilizare sunt adresate utilizatorului instalaţiei de încălzire.

Trebuie respectate indicaţiile incluse în instrucţiuni. Nerespectarea poate conduce la daune materiale şi/ sau daune personale şi pericol de moarte.

- ▶ Înainte de utilizare, citiţi şi urmaţi instrucţiunile de utilizare (echipament termic, regulator pentru instalaţia de încălzire etc.).
- ▶ Ţineţi cont de indicaţiile de siguranţă şi de avertizare.

⚠ Instrucţiuni generale de siguranţă

Nerespectarea instrucţiunilor de siguranţă poate avea drept consecinţă vătămări corporale grave – şi cu decesul persoanelor vătămate –, precum şi daune materiale şi ecologice.

- ▶ Lucrările de întreţinere trebuie efectuate cel puţin o dată pe an. În cadrul acestora, verificaţi întreaga instalaţie în privinţa funcţionării ireproşabile. Remediaţi imediat deficienţele.
- ▶ Anterior punerii în funcţiune a instalaţiei de încălzire, citiţi cu atenţie prezentele instrucţiuni.

⚠ Piese de schimb originale

Pentru daune cauzate ca urmare a utilizării unor piese care nu sunt piese de schimb originale, producătorul nu preia nicio răspundere.

- ▶ Utilizaţi numai piese de schimb originale şi accesorii de la producător.

⚠ Pericol de opărire

În cazul temperaturilor apei calde de peste 60 °C există pericol de opărire.

- ▶ Nu deschideţi niciodată doar robinetul pentru apă caldă.

⚠ Siguranţa aparatelor electrice pentru uz casnic şi similar

Pentru a evita punerea în pericol prin aparate electrice se impun următoarele indicaţii conforme cu EN 60335-1:

„Acest aparat poate fi utilizat de copii cu vârsta de peste 8 ani, precum şi de persoane cu o capacitate fizică, senzorială sau mintala redusa, sau cu lipsă de experienţă şi de cunoştinţe dacă sunt supravegheate sau dacă au fost informate cu privire la utilizarea în siguranţă a aparatului şi înţeleg pericolele care pot rezulta. Copiii nu trebuie să se joace cu aparatul. Curăţarea şi lucrările de întreţinere destinate utilizatorului nu trebuie efectuate de copii nesupravegheaţi.“

„Dacă se deteriorează cablul de conectare la reţea, acesta trebuie înlocuit de către serviciul pentru clienţi ori de către o persoană calificată, pentru a se evita punerea în pericol.“

⚠ Pericol de moarte prin electrocutare

- ▶ Dispuneţi efectuarea instalării, a punerii în funcţiune, precum şi a lucrărilor de întreţinere numai de către o firmă de specialitate autorizată.
- ▶ Lucrările electrice pot fi executate numai de specialişti autorizaţi.

⚠ Daune ale instalației de încălzire cauzate de îngheț

Instalația de încălzire poate îngheța dacă nu este în funcțiune (de exemplu, automatizare oprită, oprire cauzată de o defecțiune) și se înregistrează temperaturi scăzute.

- ▶ Pentru a proteja instalația de încălzire împotriva înghețării, goliți conductele de agent termic și de apă potabilă prin cel mai jos punct al instalației când o scoateți din funcțiune sau când rămâne oprită timp îndelungat.

⚠ Verificare tehnică şi întreținere

Verificările tehnice şi întreținerile regulate sunt condiții preliminare pentru funcționarea sigură şi ecologică a instalației de încălzire.

Vă recomandăm să încheiați un contract de verificare tehnică anuală şi întreținere în funcție de necesitate cu o firmă de specialitate autorizată.

- ▶ Lucrările se vor efectua numai de către o firmă de specialitate autorizată.
- ▶ Remediați fără întârziere deficiențele constatate.

2 Date despre produs

Prezentele instrucțiuni de utilizare conțin informații importante pentru utilizatorul instalației cu privire la deservirea în siguranță a automatizării.

În funcție de versiunea de software, reprezentarea și punctele de meniu din instrucțiuni pot fi diferite față de reprezentarea automatizărilor.

2.1 Declarație de conformitate

Acest produs corespunde în construcția şi comportamentul său de funcționare directivelor europene, precum şi cerințelor specifice fiecărei țări. Conformitatea este marcată cu simbolul CE.

Declarația de conformitate a produsului este disponibilă pe internet (→ verso).

2.2 Open Source Software

Acest produs conține un software brevetat de Bosch (cu licență acordată conform condițiilor standard de acordare a licenței Bosch) și Open Source Software (cu licență acordată conform condițiilor Open Source de acordare a licenței). Pentru LGPL sunt valabile normele speciale marcate în textele de licență, în special pentru aceste componente este autorizat Reverse Engineering.

Pe DVD-ul inclus în pachetul de livrare al aparatului găsiți informații Open Source.

2.3 Date despre produs privind consumul de energie

Datele de produs indicate corespund cerințelor regulamentului UE nr. 811/2013 care completează directiva ErP 2010/30/UE. Clasa termostatului este necesară pentru calcularea eficienței energetice aferente încălzirii încăperilor a unui pachet de instalație și este preluată în acest scop în fișa cu date de sistem.

Funcția CC 8313	Clasă[1)]	[%][1)2)]
CC 8313și telecomandă		
În funcție de temperatura încăperii, cu modulație	**V**	**3,0**
CC 8313 și senzor pentru temperatura exterioară		
În funcție de temperatura exterioară, cu modulație	II	2,0
În funcție de temperatura exterioară, pornit/ oprit	III	1,5
CC 8313 și senzor pentru temperatura exterioară și telecomandă		
În funcție de temperatura exterioară, cu influența temperaturii încăperii, cu modulație	**VI**	**4,0**
În funcție de temperatura exterioară, cu influența temperaturii încăperii, pornit/oprit	VII	3,5

1) Clasificarea unității de comandă conform regulamentului UE nr. 811/2013 pentru marcajul pachetelor de instalație

2) Contribuția la eficiența energetică aferentă încălzirii încăperilor în funcție de anotimp în %

Tab. 2 Date ale produsului privind eficiența energetică a unității de comandă

2.4 Descrierea produsului

Sistemul de reglare modular oferă posibilități optime de adaptare și reglare pentru a respecta condițiile de exploatare specifice produsului pentru cazanul de încălzire și echipamentele de încălzire cu un automat de ardere SAFe.

Automatizarea comandă un cazan de încălzire cu ulei EMS sau un cazan de încălzire cu gaz EMS. Comanda opțională a unei pompe de recirculație de modulație pentru cazan se poate realiza prin intermediul unui semnal PWM sau al interfeței 0...10 V.

În dotarea de bază, automatizarea include funcțiile unui circuit de încălzire sau ale unui circuit mixt de încălzire și funcție de încălzire a apei potabile. Pentru adaptarea optimă la instalația de încălzire, automatizarea poate fi extinsă cu cel mult 4 module funcționale.

În cazul unei întreruperi de curent, setările parametrilor nu se pierd. Unitatea de comandă reintră în funcțiune după restabilirea alimentării cu tensiune.

Indicație pentru instalații cu mai multe generatoare termice

Automatizarea CC 8313 trebuie reglată împreună cu modulul în cascadă FM-CM în cazul în care există instalații cu mai multe generatoare termice (în cascadă).

Descrierea acestei funcții este cuprinsă în documentația tehnică a modulului.

2.5 Utilizarea conform destinației

Automatizarea reglează și controlează instalațiile de încălzire în casele cu mai multe familii, blocuri de locuințe și alte clădiri.

- ▶ Respectați standardele și dispozițiile naționale în ceea ce privește instalarea și utilizarea!

3 Utilizarea automatizării

3.1 Elemente de comandă ale automatizării și ale unității de comandă

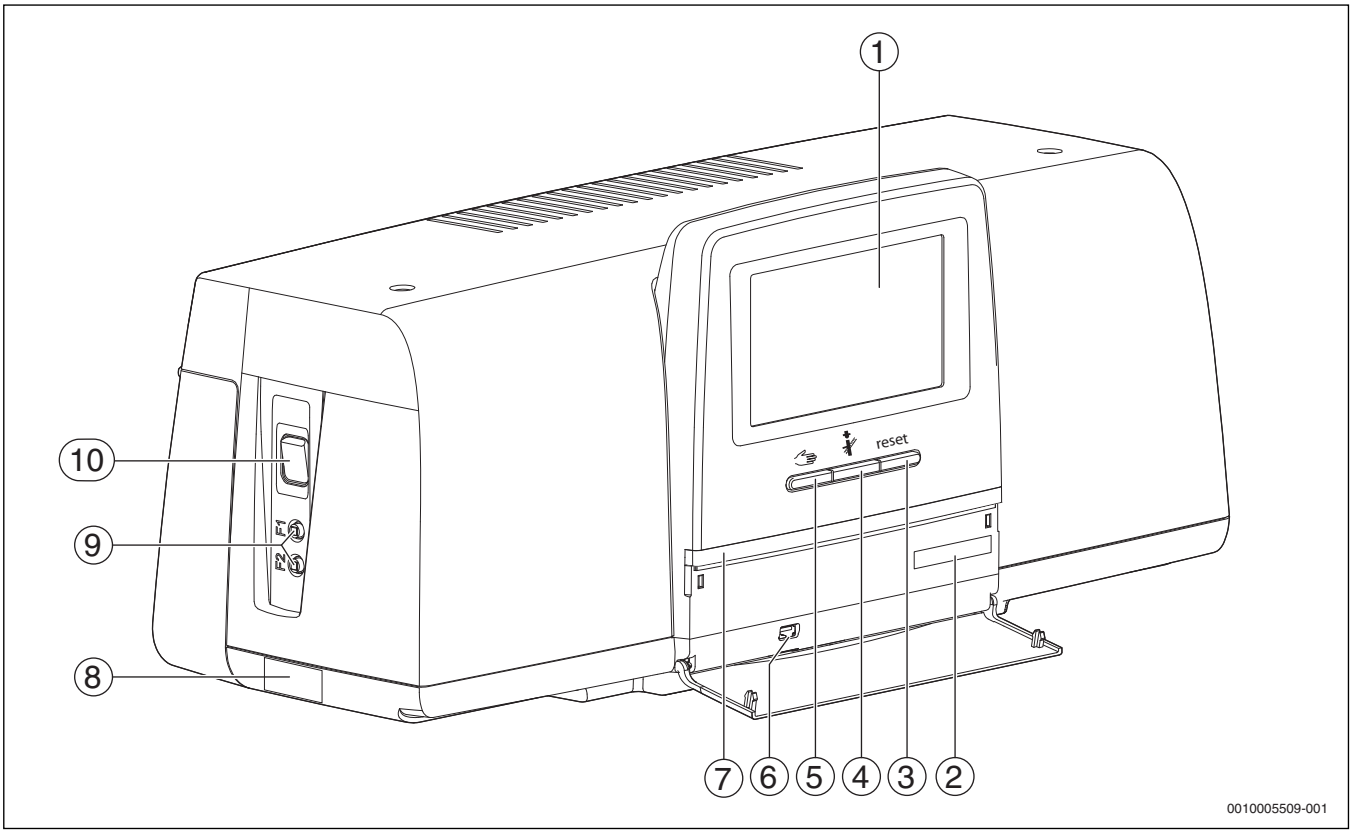

Fig. 1 Elemente de comandă

[1] Ecran tactil
[2] Cod de activare (cod de înregistrare)
[3] Tasta Resetare (de ex. STB, SAFe)
[4] Tasta Coşar (pentru Test de gaze arse)
[5] Tasta regim manual
[6] Racord USB (de exemplu în scopuri de service)
[7] LED-Indicator de stare
[8] Plăcuță de identificare
[9] Întrerupător de protecție a liniilor F1, F2
[10] Întrerupător pornire/oprire

3.2 Taste cu funcții și stare instalație

Taste cu funcții

Tastele cu funcții permit:

- Regim manual
- Test de gaze arse
- Resetare (de ex. STB, SAFe) reset

Stare instalație, stare funcții, stare componente

Starea instalației, a funcțiilor, și a componentelor instalației este indicată prin intermediul afișajului de stare al funcției (→ figura 4, [1], pagina 7), afișajul de stare al componentelor instalației (→ figura , 4, pagina[15]) și afișajul de stare 7 (LED figura→, 1, pagina[7]):

- Verde = instalație în regimul de funcționare Regim automat de funcționare
- Galben = instalație în regimul de funcționare Regim manual de funcționare, Test de gaze arse, Mesaj de service sau **Defecțiune care determină blocare** SAFe
- Galben intermitent = **Cuplor automatizare**
- Roșu = Defecțiune

3.3 Pornirea și deblocarea automatizării

▶ Porniți automatizarea prin intermediul întrerupătorului de pornire/oprire (→ Figura 1, [10], pagina 5).
După inițializarea automatizării sau când afișajul nu este acționat un anumit timp, apare afișajul standard.

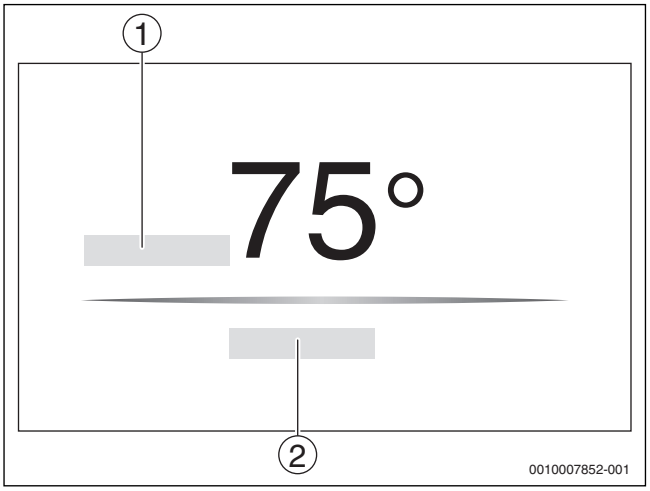

Fig. 2 Afișaj standard

[1] **Temperatură cazan**
[2] **Revenire la prezentarea generală**

În afișajul standard apare temperatura cazanului, iar afișajul este blocat. Pentru a reduce consumul de curent al automatizării, afișajul comută după câteva minute în modul inactiv. În acest caz, afișajul devine mai întunecat.

Pentru activarea afișajului:

▶ Atingeți afișajul.

Pentru deblocarea afișajului:

► Atingeți **Revenire la prezentarea generală**.
  După deblocare, apare pentru scurt timp denumirea de sistem a seriei automatizării. Ulterior, se afișează pagina de pornire cu vederea generală a instalației.

Pentru afișarea vederii generale a sistemului:

► Atingeți afișajul.

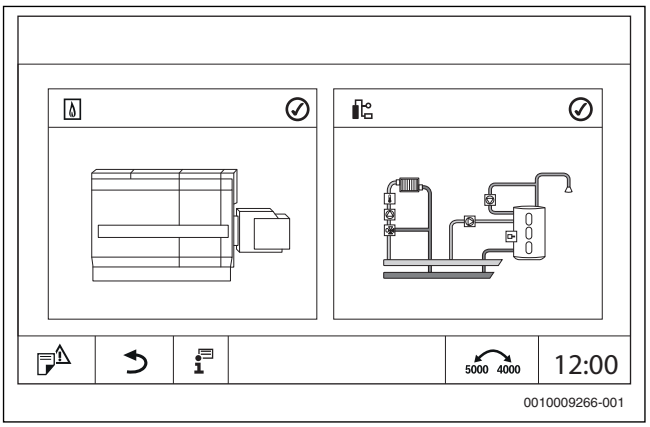

Fig. 3 Vedere generală a sistemului

3.4 Ecran de blocare

Meniul principal poate fi protejat împotriva accesului neautorizat prin intermediul unei parole formată din 4 caractere. Configurarea și îndepărtarea funcției de blocare pot fi efectuate numai de serviciul pentru clienți.

Dacă afișajul nu este atins un timp mai îndelungat, meniul principal se blochează. La o nouă atingere a afișajului, se solicită parola.

În cazul pierderii parolei, funcția de blocare poate fi anulată numai de către serviciul pentru clienți.

3.5 Elemente de comandă și de afișaj ale ecranului tactil

Afișajul și eligibilitatea punctelor individuale din meniu depind de modulele conectate și de setările efectuate.

Prin intermediul ecranului tactil pot fi accesate următoarele reprezentări:

- Generator termic în sistem
- Consumator și distribuitor de căldură în sistem
- Date monitor
- Parametri de reglare pentru punerea în funcțiune și optimizarea instalației. Acești parametri sunt protejați prin intermediul unui cod cu cheie.

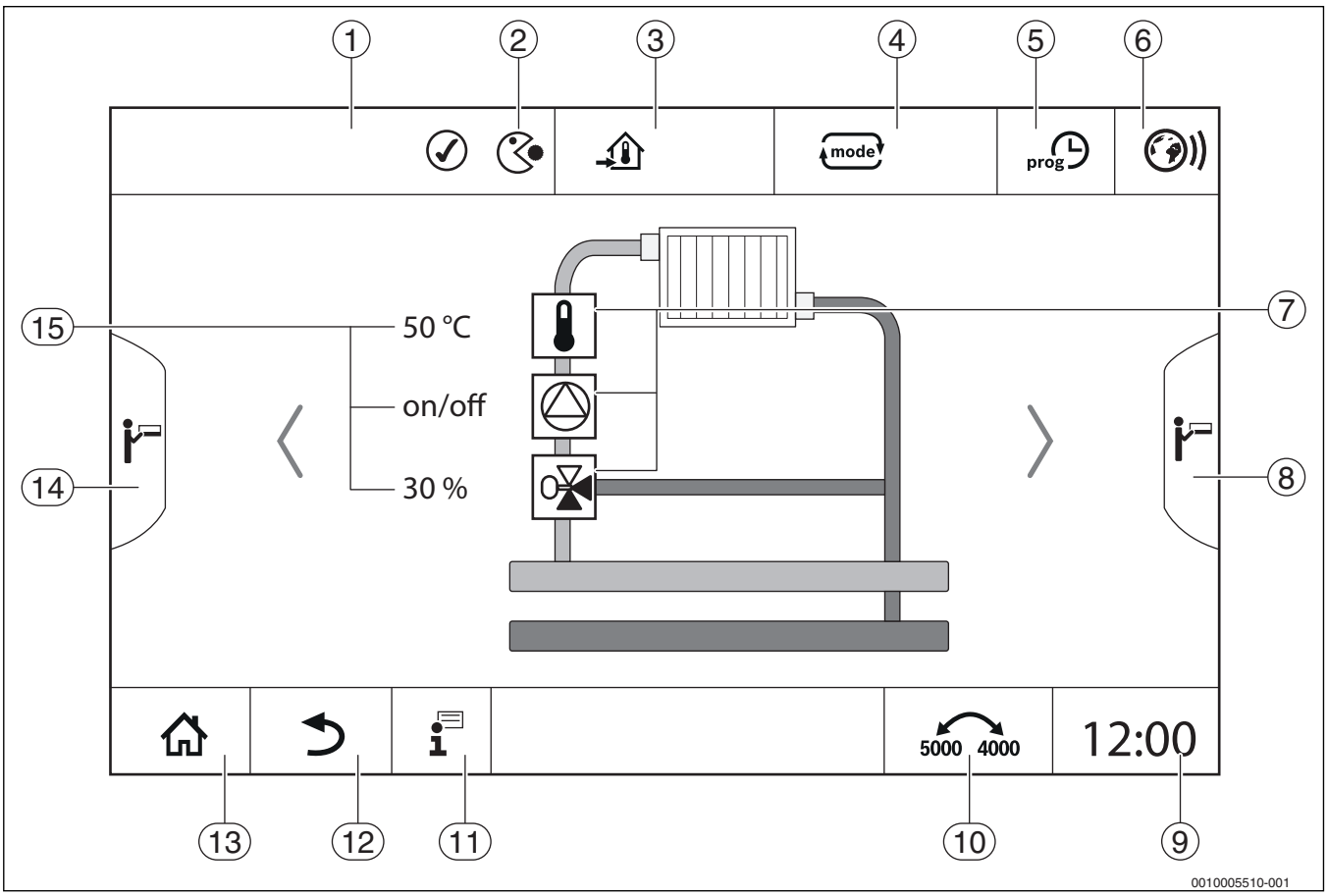

Fig. 4 Elemente de comandă și de afișaj

[1] Afișarea sistemului, a sistemului parțial sau a funcției
[2] Indicator de stare al nivelului activ al meniului
[3] Afișarea temperaturii setate (temperatură de referință)
[4] Afișarea regimului de funcționare setat
[5] Afișarea programului temporizat setat
[6] Afișarea conexiunii la internet
[7] Afișarea componentelor instalației
[8] Funcții extinse pentru circuitul de încălzire, apă caldă
[9] Afișarea orei
[10] Câmp pentru comutarea tipului de reprezentare pe afișaj
[11] Meniu de informații
[12] Câmp pentru revenirea la nivelul anterior/figura anterioară
[13] Câmp pentru revenirea la vederea generală a sistemului
[14] Funcții extinse pentru generatorul termic
[15] Indicator de stare a componentelor instalației

O enumerare și o explicație a simbolurilor utilizate este prezentată în → Figura 11.2 la pagina 27.

3.6 Sistem de comandă

Afișajul și modul de operare sunt divizate în mai multe niveluri de meniu. Acestea pot fi accesate prin tastarea simbolurilor corespunzătoare. Anumite niveluri de meniu sunt accesibile doar personalului de specialitate. Dacă în meniul selectat se afișează o săgeată în dreapta sau în stânga (→ figura 4, pagina 7), meniul respectiv conține mai multe puncte. În ecranele individuale trebuie identificate stările respective ale instalației, ale pieselor instalației, ale funcției sau ale componentelor instalației.

Informații suplimentare:

- Structura meniului → Capitolul 4, de la pagina 14
- Funcții → Capitolul 5, de la pagina 15
- Simboluri și explicații privind tastele → Capitolul 11.2, de la pagina 27

Navigarea prin nivelurile de meniu și deservirea funcțiilor se realizează prin atingerea ecranului tactil, glisarea și derularea la nivelul acestuia.

Pentru a reveni la nivelul anterior/figura anterioară:

▶ Atingeți simbolul ⮌ .

3.6.1 Accesarea nivelurilor de meniu sau a funcțiilor

Pentru a accesa nivelurile individuale ale meniului sau pentru a selecta funcțiile:

▶ Utilizați degetul pentru a apăsa locul corespunzător al afișajului.

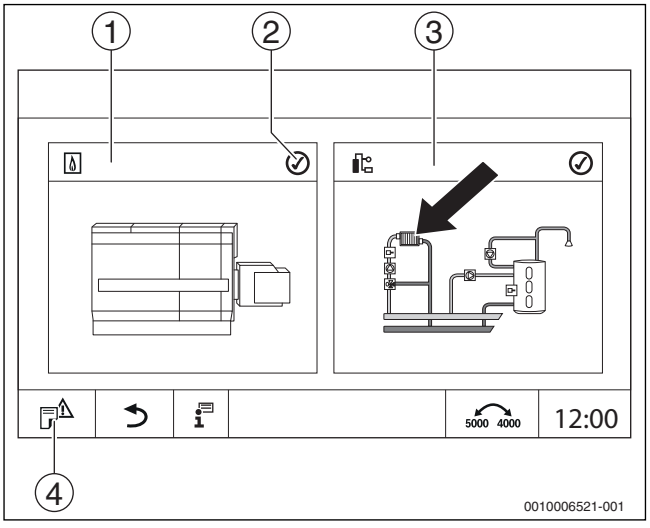

Fig. 5 Accesarea nivelurilor de meniu sau a funcției

[1] Generare căldură
[2] Indicator de stare
[3] Sistem
[4] Istoric defecțiuni

Se afișează nivelul următor al meniului sau funcția următoare.

Niveluri meniu

Dacă sunt disponibile mai multe meniuri sau funcții într-un nivel:

► Utilizați degetul pentru a apăsa locul (funcția) dorit(ă) de la nivelul afișajului.

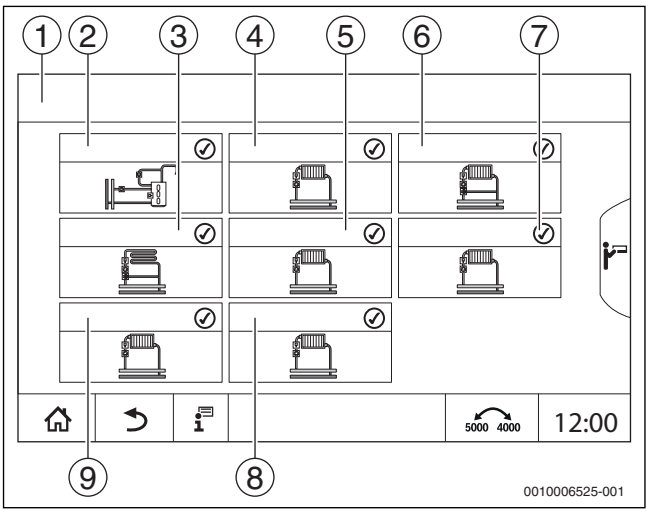

Fig. 6 Vedere generală circuit de încălzire (exemplu)

[1] Sistem > automatizare 01
[2] Apă caldă
[3] Circuit termic 03
[4] Circuit termic 01
[5] Circuit termic 04
[6] Circuit termic 02
[7] Circuit termic 05
[8] Circuit termic 07
[9] Circuit termic 06

Pentru a selecta o altă funcție din cadrul unui nivel al meniului:

► Utilizați degetul pentru a apăsa pe săgeata din partea dreaptă sau stângă a afișajului.

-sau-

► Glisați cu degetul spre stânga sau dreapta pe afișaj.

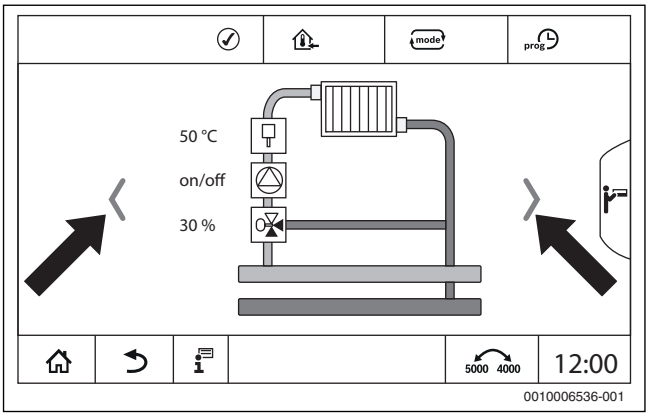

Fig. 7 Derulare

-sau-

► Glisați cu degetul pe afișaj.

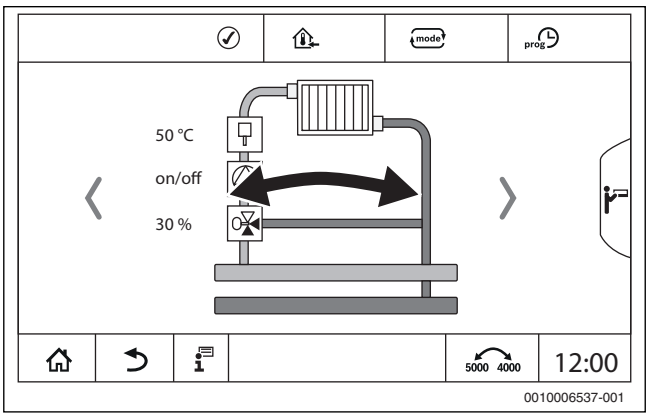

Fig. 8 Glisarea

Afișarea circuitelor de încălzire

Atribuirea denumirii circuitului de încălzire depinde de soclul modulului circuitului de încălzire. Circuitele de încălzire sunt denumite în ordinea soclurilor. Acest lucru înseamnă că circuitele de încălzire de la socul 1 sunt indicate pe afișaj drept circuitele de încălzire 01 și 02. Circuitele de încălzire de la soclul 2 sunt indicate pe afișaj drept circuitele de încălzire 03 și 04. Dacă la un soclu este cuplat un alt modul, aceste numere ale circuitelor de încălzire sunt omise. Dacă a fost atribuită o denumire pentru circuitul de încălzire, aceasta este afișată.

3.6.2 Accesarea submeniurilor

Pentru a selecta informațiile referitoare la o componentă a instalației:

► Apăsați locul (funcția) dorit(ă) de la nivelul afișajului.

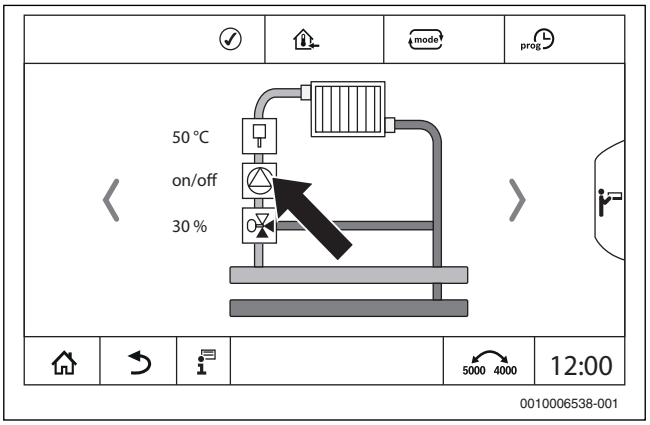

Fig. 9 Selectarea componentei instalației

3.6.3 Comutarea reprezentării

În cazul funcțiilor disponibile la nivelul gamei de automatizări Control 8000, reprezentarea poate fi comutată. Când această funcție de comutare este activă, simbolul este evidențiat. Prin atingerea simbolului 5000 4000 se poate comuta între ambele reprezentări.

Exemplu de circuit de încălzire

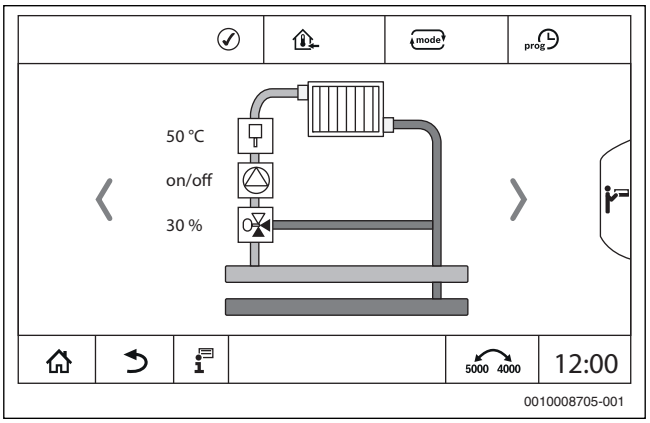

Fig. 10 Vizualizare circuit de încălzire seria 8000

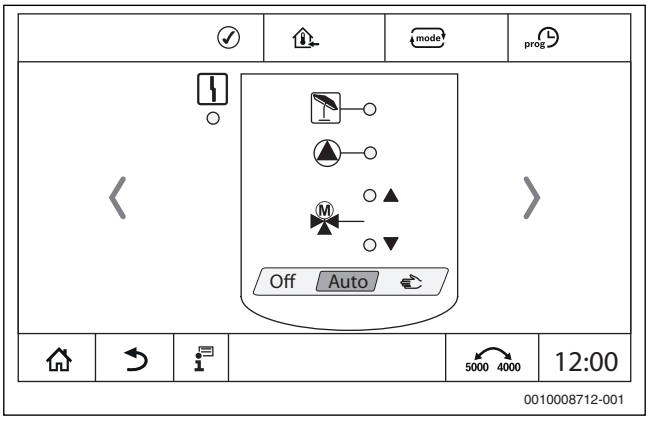

Fig. 11 Vizualizare circuit de încălzire seria CSM/CFB

3.6.4 Modificarea setărilor

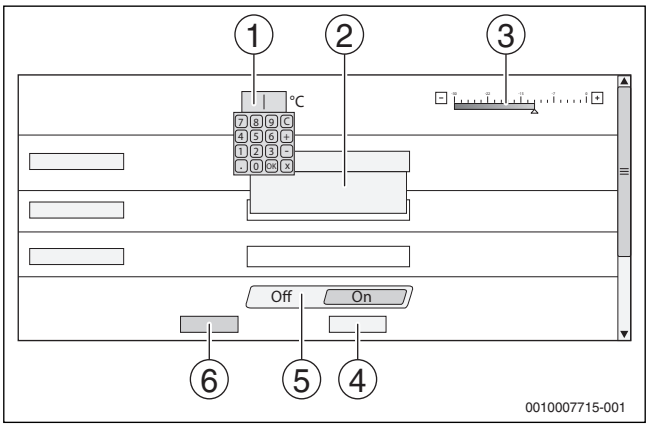

Fig. 12 Modificarea setărilor

[1] Valori numerice
[2] Câmp de selectare
[3] Scară
[4] **Anulare**
[5] **Oprit**/**Pornit**
[6] **Memorare**

Modificările la nivelul parametrului pot fi preluate în mod diferit, în funcție de punctul de meniu.

- Modificarea valorilor numerice
  În cazul valorilor numerice, modificarea poate fi efectuată direct prin introducerea numărului. Tastatura se deschide la atingerea câmpului numeric.

▶ Tastați valorile numerice și confirmați cu ✓ .
În cazul unor valori nepermise se afișează din nou valoarea veche.

- Scală
  Valoarea poate fi modificată prin apăsarea tastelor Plus și Minus.
- Câmp de selectare
  La apăsarea câmpului se deschide un câmp de selectare. Selectarea parametrului dorit/funcției dorite, se realizează prin apăsare.
- Inscripționarea câmpului text
- **Oprit**/**Pornit**
  Selectarea parametrului dorit/funcției dorite, se realizează prin apăsare.

Pentru a salva modificările:

▶ Atingeți câmpul **Memorare**.

Pentru a întrerupe procesul:

▶ Atingeți câmpul **Anulare**.

În cazul în care parametri depind de setări, temperatura, de ex. se poate selecta/modifica numai în cazul în care funcția se află la **Pornit**. Câmpurile inactive sunt prezentate pe un fundal gri.

În cazul părăsirii unui punct de meniu fără salvarea modificărilor, la final sunteți întrebat dacă trebuie salvate modificările.

3.6.5 Inscripționarea câmpului text

La unele câmpuri de selectare este păstrat un câmp gol/**Definit la nivel de utilizator** care va fi inscripționat prin introducerea unui text.

▶ Atingeți câmpul gol.
Tastatura se deschide.
▶ Introduceți textele corespunzător dimensiunii câmpului.
▶ Confirmați intrarea cu ☑ .

Pentru a salva modificările:

▶ Atingeți câmpul **Memorare**.

Pentru a întrerupe procesul:

▶ Atingeți câmpul **Anulare**.

3.6.6 Inscripționarea câmpului text al modulului FM-SI (echipare suplimentară)

Intrările în modulul de siguranță FM-SI pot fi numite corespunzător dispozitivelor de protecție racordate.

În cazul în care sunt racordate alte dispozitive, prin inscripționarea unui câmp gol se poate aloca un nume propriu. Pentru câmpurile selectate dar nesalvate, selecția este resetată.

Pentru inscripționarea unui câmp:

▶ atingeți câmpul ☑ .
Se deschide preselectarea.
▶ Selectați numele.

-sau-

▶ Atingeți câmpul **FM-SI**.
Tastatura se deschide.
▶ Introduceți textul corespunzător dimensiunii câmpului și confirmați cu ☑ .

Pentru a salva modificarea:

▶ Atingeți câmpul **Memorare**.

Pentru a întrerupe procesul:

▶ Atingeți câmpul **Anulare**.

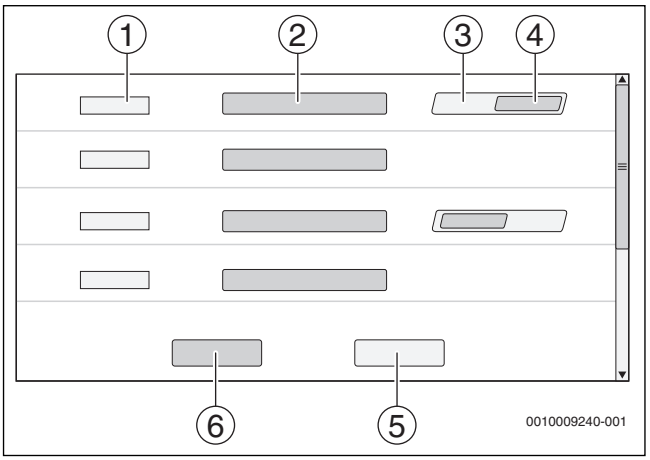

Fig. 13 Inscripționarea câmpului text

[1] **FM-SI1**
[2] Numele dispozitivului de siguranță
[3] **Liber**
[4] **Atribuit**
[5] **Anulare**
[6] **Memorare**

3.7 Taste cu funcții ale unității de comandă

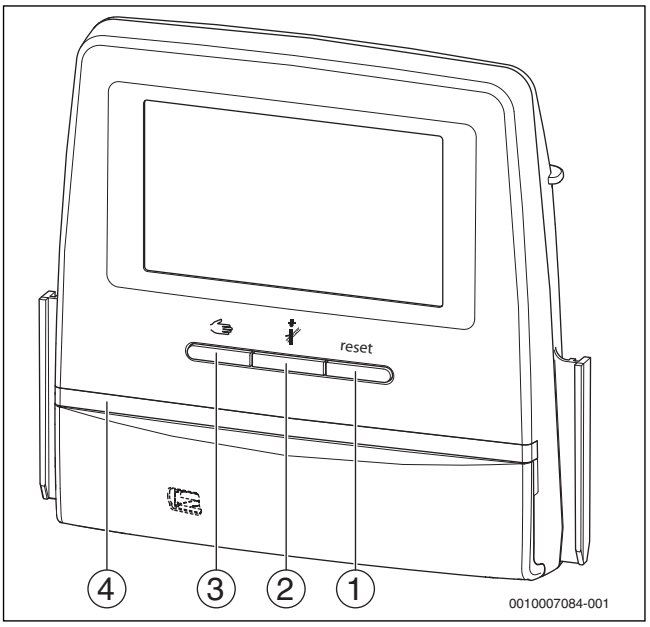

Fig. 14 Taste cu funcții

[1] Tasta Resetare
[2] Tasta Coșar
[3] Tasta regim manual
[4] LED-Indicator de stare

3.7.1 Tasta Resetare

Prin apăsarea tastei reset se deblochează deranjamentul de blocare, iar funcțiile se resetează (de exemplu după activarea limitatorului de temperatură de siguranță sau la resetarea SAFe).

Pentru deblocarea unei funcții:

▶ Țineți apăsată tasta reset timp de 2 secunde.

3.7.2 Tasta Coșar (test de gaze arse)

AVERTIZARE:

Pericol de opărire cu apă fierbinte!

Dacă temperatura nominală este reglată la valori > 60 °C, există pericolul de opărire.

▶ Nu deschideți doar robinetul pentru apă caldă.

Pentru realizarea testului de gaze arse:

▶ Respectați cerințele naționale specifice privind limitarea pierderilor de gaze arse ale instalației de încălzire.

În caz de necesitate, se inițiază testul de gaze arse la nivelul generatorului termic (→ documente tehnice ale generatorului termic) sau la nivelul automatizărilor.

▶ Asigurați consumul termic la nivelul sistemului de încălzire.
▶ Din setarea de bază, țineți apăsată tasta timp de câteva secunde. Testul de gaze arse pornește imediat.
Pe afișaj se indică imediat parametrii cu care trebuie să fie realizate condițiile testului de gaze arse.
▶ Setare parametri (de exemplu Modulare).
▶ Atingeți **Memorare**.
Generatorul termic funcționează la puterea setată.

În cazul în care la setare, un parametru specificat (de exemplu puterea minimă a cazanului) nu este atins sau este depășit, este emis un mesaj de avertizare care trebuie confirmat. Parametrul rămâne la valoarea precedentă.

Pentru a părăsi ecranul de vizualizare:

▶ Atingeți **Anulare**.

Testul de gaze arse este executat în continuare.

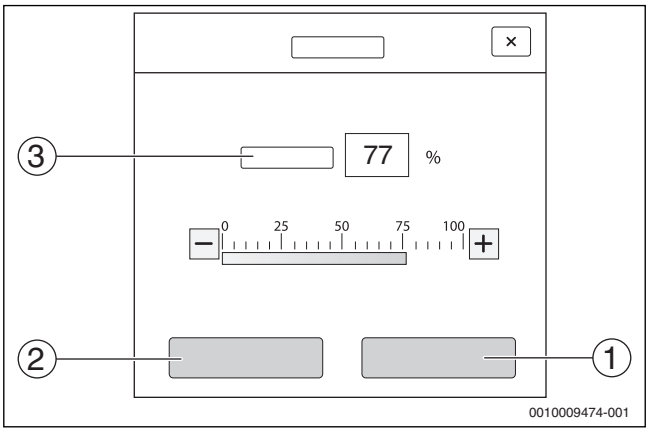

Fig. 15 Test de gaze arse

[1] **Memorare**
[2] **Anulare**
[3] **Modulație**

În timpul testului de gaze arse, afișajul de stare LED luminează (→ Figura 14, [4], pagina 10) galben și este semnalizat prin intermediul unei ferestre tip pop-up care apare periodic.

Pentru finalizarea testului de gaze arse:

▶ Apăsați din nou tasta din nou.

Dacă testul de gaze arse nu este finalizat manual, se va încheia automat după 30 de minute.

3.7.3 Regim manual, regim de urgență

AVERTIZARE:

Pericol de opărire cu apă fierbinte!

Dacă temperatura nominală este reglată la valori > 60 °C, există pericolul de opărire.

▶ Nu deschideți doar robinetul pentru apă caldă.

Tasta regim manual

Prin apăsarea tastei se asigură un „regim manual“, dacă de exemplu unitatea de comandă se defectează sau comunicația internă a regulatorului se întrerupe. Generatorul termic încălzește la o temperatură constantă a cazanului de 60 °C. Pompele și amestecătoarele circuitelor de încălzire, ale încălzirii apei potabile a modulului central și a modulelor funcțional funcționează în continuare normal. Indicatorul de stare LED luminează galben.

Regim manual

„Regimul de funcționare manual“ poate fi reglat și adaptat separat pentru fiecare funcție.

Regim de urgență

„Regimul de urgență“ se activează automat, când unitatea de comandă este defectă sau comunicarea automatizării prin intermediul BUS intern este întreruptă.

În „regimul de funcționare de urgență“, generatorul termic încălzește la o temperatură constantă a cazanului de 60 °C. Toate pompele conectate la modulul central (pompa de recirculație pentru cazan, pompa circuitului de încălzire 00, pompa pentru încălzirea apei și pompa de circulație) sunt pornite.

Elementul de reglaj SR este lipsit de curent și, dacă este necesar, trebuie reglat manual. Modulele funcționale instalate nu pot fi comandate de la unitatea de comandă BCT531 și rămân nefuncționale.

În „regimul de funcționare de urgență,“ afișajul de stare LED luminează roșu.

3.8 Setarea datei și a orei

Pentru a seta data și ora:

▶ Tastați ora (→ fig. 4, [9], pagina 7).

▶ Setați data sau ora.

▶ Memorare.

3.9 Meniu de informații

Pentru afișarea informațiilor cu privire la instalație sau sistem:

▶ Atingeți simbolul .

▶ Atingeți secțiunea dorită din meniul de informații.

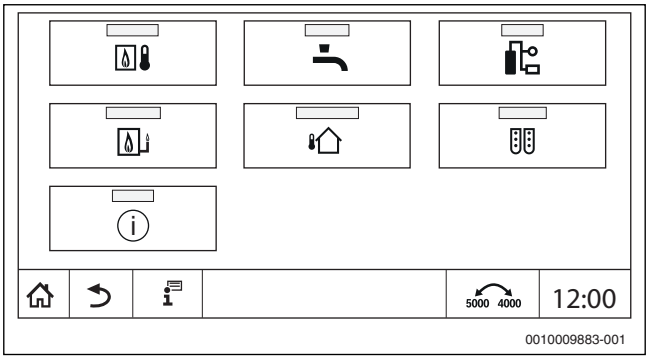

Fig. 16 Prezentare generală a meniului de informații

În funcție de fiecare secțiune, se afișează de exemplu următoarele informații:

- Stările dispozitivelor de siguranță
- Temperaturi
- Regimuri
- Ore de funcționare

3.10 Setări de temperatură

3.10.1 Regimuri

Pentru regimurile de funcționare (→ fig. 18, [2], pagina 12) și funcțiile extinse (→ fig. 17, [6]) pot fi setate temperaturi și criterii de comutare proprii. Setările pot fi efectuate separat pentru fiecare circuit de încălzire și fiecare regim de funcționare.

Sunt posibile următoarele setări:

- **Regim de încălzire automat**
- **Regim redus automat**
- **Regim de încălzire manual** (→ fig 17, [2])
- **Regim redus manual** (→ fig 17, [4])
- **Concediu** (→ fig 17, [7])

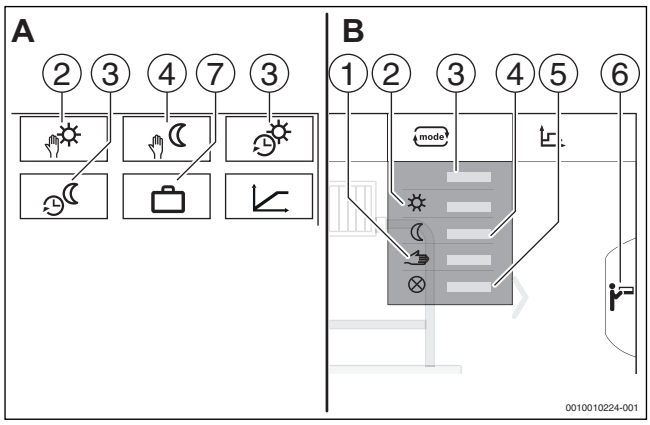

Fig. 17 Vedere regimuri de funcționare

A Afișaje în nivelul de service
B Afișaje ca circuit de încălzire

[1] Regim manual
[2] **Regim de încălzire manual**
[3] **Auto**
[4] **Regim redus manual**
[5] **Oprit**
[6] **Funcții extinse**
[7] **Concediu**

Regim de încălzire automat

Regim de încălzire automat este predefinit prin intermediul parametrilor din nivelul de service. Parametri sunt modificați în programul temporizat (→ fig. 18, [4], [5], pagina 12).

Regim redus automat

Regim redus automat este predefinit prin intermediul parametrilor din nivelul de service. Parametri sunt modificați în programul temporizat (→ fig. 18, [4], [6], pagina 12).

Pentru preluarea modificărilor în programul temporizat:

▶ Selectați circuitul termic.

Pentru a accesa programul de încălzire:

▶ atingeți câmpul .

- Modificați temperaturile prin mutarea punctelor (→ fig. 18, [5], [6]).

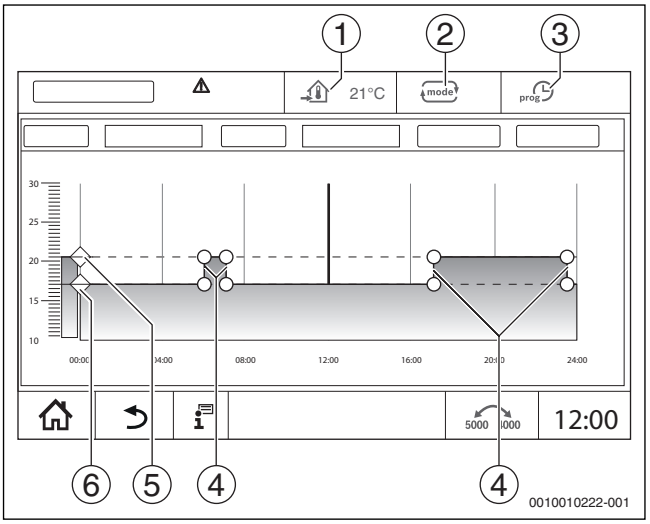

*Fig. 18 Modificarea **Regim redus automat** în programul temporizat*

[1] Temperatura setată a încăperii (numai afișaj)
[2] **Regim de funcționare**
[3] Program temporizat activ
[4] punct de comutare
[5] Temperatura reglată a încăperii pentru regimul de încălzire
[6] Temperatura setată a încăperii pentru regimul de reducere

Regim de încălzire manual

Regimul **Regim de încălzire manual** este predefinit prin intermediul parametrilor din nivelul de service. Valoarea setată este afișată în simbolul .

Parametrul poate fi modificat prin:

- Selectați circuitul termic.
- atingeți câmpul mode.
  Câmpul de selectare se deschide.
- atingeți câmpul ☼ .
- atingeți câmpul .
  Se deschide un câmp de introducere.
- Introduceți temperatura dorită în câmpul de introducere și confirmați.

Modificarea preluată nu influențează ceilalți parametri. Temperaturile din regimurile **Auto** și **Regim redus manual** nu sunt influențate. La reselectarea funcției, valoarea este din nou afișată.

Regim redus manual

Regimul **Regim redus manual** este predefinit prin intermediul parametrilor din nivelul de service. Valoarea setată este afișată în simbolul .

Parametrul poate fi modificat prin:

- Selectați circuitul termic.
- atingeți câmpul mode.
  Câmpul de selectare se deschide.
- atingeți câmpul ☾ .
- atingeți câmpul .
  Se deschide un câmp de introducere.
- Introduceți temperatura dorită în câmpul de introducere și confirmați.

Modificarea preluată nu influențează ceilalți parametri. Temperaturile din regimurile **Auto** și **Regim de încălzire manual** nu sunt influențate. La reselectarea funcției, valoarea este din nou afișată.

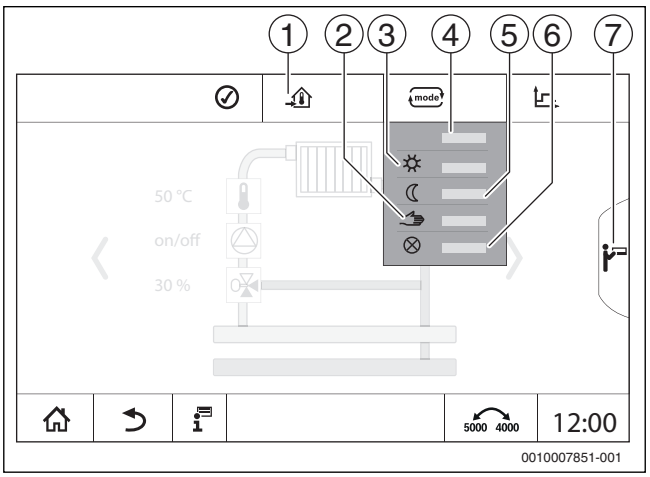

Fig. 19 Regimuri

[1] Setarea temperaturii
[2] Regim manual
[3] **Regim de încălzire manual**
[4] **Auto**
[5] **Regim redus manual**
[6] **Oprit**
[7] **Funcții extinse**

Concediu

Parametri pentru funcția de concediu sunt predefiniți în nivelul de service.

Aici sunt setate valorile valabile pentru un utilizator, în cazul în care programul de concediu este activat.

Limită încălzire (vara începând cu/în funcție de temperatura exterioară) poate fi modificat prin:

- Selectați circuitul termic.
- atingeți câmpul .
  Câmpul de selectare se deschide
- Atingeți tastatura numerică.
  Se deschide un câmp de introducere.
- Introduceți temperatura dorită în câmpul de introducere și confirmați.

Modificarea preluată nu influențează ceilalți parametri. La reselectarea funcției, valoarea este din nou afișată. Această valoare nu este influențată de alte setări.

Telecomandă

La utilizarea unei telecomenzi TR25 în circuitul de încălzire, regimurile sunt limitate. Temperaturile sunt presetate cu ajutorul telecomenzii. Temperatura din **Regim de încălzire automat** este setată cu ajutorul butonului rotativ. Temperatura din **Regim redus automat** este setată cu ajutorul setării Delta-T a telecomenzii. **Regim de încălzire manual** și **Regim redus manual** sunt setate cu ajutorul tastelor de pe telecomandă. Temperaturile sunt identice cu cele ale regimului automat de funcționare. Valorile presetate la nivelul de service sunt suprascrise de valorile setate ale telecomenzii.

3.10.2 Tipuri de reducere

Pentru ca pentru fiecare circuit de încălzire și fiecare regim de funcționare să se poată introduce parametri diferiți, tipurile de reducere pentru fiecare circuit de încălzire trebuie introduse de asemenea separat.

Setările tipurilor de reducere depind de instalațiile de încălzire și de parametri reglabili ai acestora.

Comutarea între regimurile **Regim de încălzire automat** (zi) și **Regim redus automat** (noapte) se poate realiza în mod automat, prin intermediul programului temporizat sau manual, prin intermediul unui contact extern la nivelul modulului funcțional FM-MM.

Pentru tipurile de reducere cunoscute până acum pot fi efectuate următoarele setări:

- ▶ Prin calea **Nivel de service > Circuit de încălzire > Curbă de încălzire** selectați regimul **Regim redus automat** (noapte).
- ▶ Preluați setările pentru reducerea respectivă.

regim economic

Reglarea este setată la o temperatură de referință a camerei redusă (temperatură de reducere) și acționează în permanență pompa circuitului de încălzire. Reglarea funcționează cu ajutorul unei curbe de încălzire paralele, dependentă de temperatura exterioară și împinsă în jos.

Setări pentru parametri:

Regim de oprire	**Nu**
Limită încălzire (vara începând cu/în funcție de temperatura exterioară)	**Nu**

Limita temperaturii exterioare (funcționare în exterior)

Acest regim de funcționare combină **Regim de oprire** și **Regim redus automat**. La o valoare mai mică decât temperatura exterioară setată, generatorul termic funcționează în **Regim redus automat** și, la o valoare mai mare decât temperatura exterioară setată, în **Regim de oprire**.

Setări pentru parametri:

Regim de oprire	**Nu**
Limită încălzire (vara începând cu/în funcție de temperatura exterioară)	**Da**
Limită încălzire (vara începând cu/în funcție de temperatura exterioară)	Setarea la temperatura de comutare, de ex. 5 °C

Regim de oprire (oprire)

În regimul de reducere, circuitul de încălzire este deconectat sistematic. Pompa circuitului de încălzire este oprită complet la acest regim, însă protecția împotriva înghețului se menține.

Setări pentru parametri:

Regim de oprire	**Da**

Limita temperaturii încăperii (în încăpere)

Instalația de încălzire rămâne la **Regim de oprire** cât timp temperatura încăperii nu scade sub valoarea limită setată (temperatură de reducere). În caz contrar, reglarea comută la **Regim redus automat**. Această funcție se activează numai în cazul în care o telecomandă este conectată într-o cameră de referință.

Setări pentru parametri:

Influență încăpere/în funcție de temperatura interioară/**Influență încăpere/în funcție de temperatura interioară** și **Regim maxim/în funcție de temperatura interioară**/**Regim maxim/în funcție de temperatura interioară**

3.11 Selectarea automatizării

Accesarea altor automatizări în CBC-Bus este posibilă doar de la automatizarea master.

În cazul în care mai multe automatizări sunt conectate între ele, trebuie selectată inițial automatizarea instalației care trebuie utilizată. Apoi pot fi afișate și selectate nivelurile suplimentare (de ex. circuite de încălzire).

De la nivelul automatizării master se pot vizualiza și ajusta toate funcțiile unei alte automatizări înregistrate în CBC-Bus (slave). Este posibilă accesarea simultană a tuturor funcțiilor de la automatizarea master și în automatizare, la fața locului.

Dacă aceiași parametri sunt modificați la nivelul automatizării master și al automatizării de la fața locului, pentru modificare se iau în considerare ultimele valori introduse.

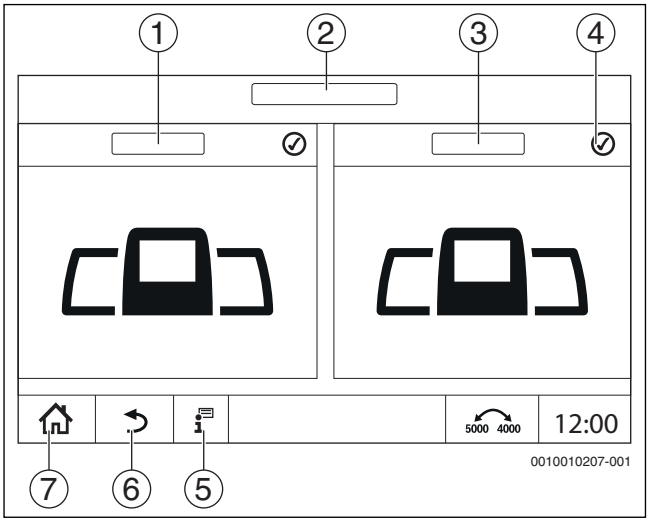

Fig. 20 Selectarea automatizării

[1] Automatizare (instalație) adresa 00
[2] Numele automatizării selectate
[3] Automatizare (instalație) adresa 01
[4] Afișarea stării automatizării
[5] Informații suplimentare cu privire la automatizarea selectată
[6] Câmp pentru revenirea în câmpul anterior/figura anterioară a automatizării selectate
[7] Câmp pentru comutarea la automatizarea selectată în vederea generală a sistemului sau în vederea generală a automatizării

3.12 Modul de rețea NM582

Modulul de rețea alimentează cu tensiune următoarele componente:

- Automatizare
- Ieșiri de sarcină (de ex. pompe, arzătoare, actuatoare)
- Automatizare
- modulele utilizate și componentele instalației racordate la acestea (de ex. senzor)

Este echipat cu:

- 2 întrerupătoare de protecție a liniilor (10 A) pentru asigurarea alimentatoarelor pentru
  - modulul central și unitatea de comandă
  - modulul soclurilor 1…4
- Întrerupător pornit/oprit, care comută faza (L) și conductorul neutru (N)

În cazul în care un întrerupător de protecție a liniilor s-a declanșat din cauza suprasarcinii, știftul acestuia aflat la nivelul instalației este proeminent.

Pentru a conecta întrerupătorul de protecție a liniilor:

▶ apăsați știftul.

În cazul în care întrerupătoarele de protecție a liniilor se declanșează des:

▶ verificați consumul de curent.

4 Setări

4.1 Funcții de bază

Nivelurile și parametrii afișați depind de modulele instalate și de setările predefinite. Nu sunt afișați parametri care nu sunt necesari pentru funcția selectată.

Parametri inactivi sunt reprezentați cu gri.

În afara funcțiilor de bază ale automatizării, sunt descrise și funcțiile modulelor FM-MM, FM-MW și FM-SI utilizate cel mai des.

Modul de operare și de apelare a meniurilor prin intermediul unității de comandă sunt descrise în cap. 3 la pagina 5.

În următoarele tabele, în coloana Setări/Domeniu de reglare setările de bază sunt reprezentate **aldin**.

Funcție de bază	Setări	Explicație/funcție	Notă
Dată, Oră		Modificarea datei și orei	Funcțiile dată și oră sunt asigurate prin intermediul unei baterii. (→ Cap. 3.8, pagina 11)
Regim de funcționare	**Auto** (Regim automat)	În regimul de funcționare "Auto funcțiile sunt comandate prin intermediul reglării, conform parametrilor și programelor temporizate înregistrate. La orele setate se pornește încălzirea sau se reduce temperatura încăperii.	Regimurile de funcționare pot fi setate separat pentru fiecare funcție (generator termic, circuitul de apă caldă și de încălzire). Regimurile de funcționare posibile pot varia în funcție de funcție. În regimurile de funcționare „regimul de încălzire“ și „regimul redus,“ componentele corespunzătoare ale instalației pot fi accesate dar nu pot fi ajustate. Funcția lucrează cu valorile înregistrate. Câmpurile inactive sunt reprezentate cu gri la nivelul afișajului și nu pot fi modificate (→ cap. 5.1.1, pag. 15).
	Regim de încălzire	În „regimul de încălzire“ temperatura turului este ajustată astfel încât să fie atinsă cea mai ridicată temperatură a încăperii setată în programul temporizat (temperatura de zi).	
	Regim redus	În „regimul redus“ temperatura turului este ajustată astfel să fie atinsă cea mai joasă temperatură a încăperii setată în programul temporizat (temperatura de noapte).	
	Regim manual	Regimul de încălzire poate fi ales independent de timpii setați pentru regimul automat.	Dacă alegeți „regimul manual“ se dezactivează funcțiile automate (→ cap. 5.1.1, pagina 15).
	Oprit	În regimul Oprit se dezactivează toate funcțiile.	În regimul de funcționare Oprit, componentele corespunzătoare ale instalației pot fi apelate dar nu pot fi ajustate. Funcția este oprită.
Setarea programului temporizat pentru circuite de încălzire		Setări pentru: • Temperatura încăperii • Timpii de încălzire/regimul redus • Modificarea programului standard – Deplasarea punctelor de comutare – Unirea punctelor de comutare – Introducerea punctelor de comutare – Ștergerea punctelor de comutare – Unirea fazelor de încălzire – Ștergerea fazelor de încălzire • Configurarea unui program temporizat nou	Dacă instalația are mai multe circuite de încălzire, setările trebuie efectuate separat pentru fiecare circuit de încălzire. (→ Cap. 5.2, pagina 16) (→ Cap. 6.2, pagina 18)
Setarea programului temporizat pentru apa caldă		Setări pentru: • Temperatură apă • Timpii de încălzire/regimul redus • Modificarea programului standard – Deplasarea punctelor de comutare – Unirea punctelor de comutare – Introducerea punctelor de comutare – Ștergerea punctelor de comutare – Unirea fazelor de încălzire – Ștergerea fazelor de încălzire • Prepararea apei calde • Crearea unui program pentru apă caldă nou • Crearea unui program de circulație nou	Pentru a preveni proliferarea bacteriilor Legionella în apa caldă, aceasta se încălzește o dată pe zi (cu boilerul solar eventual existent) la 60 °C. Dacă instalația are mai multe circuite de apă caldă, setările trebuie să fie efectuate separat pentru fiecare circuit de apă caldă. (→ Cap. 4.3, pagina 15) (→ Cap. 6.2.4, pagina 20)

Tab. 3 Funcții de bază

4.2 Funcții extinse ale circuitului de încălzire

Prin intermediul funcțiilor extinse se modifică setările prealabile ale circuitului de încălzire.

Dacă instalația are mai multe circuite de încălzire, setările trebuie să fie efectuate separat pentru fiecare circuit de încălzire.

Funcție extinsă	Explicație/funcție	Notă
Funcția pentru petreceri	Setarea duratei de funcționare a instalației de încălzire pentru atingerea temperaturii încăperii presetate în regimul de încălzire	Funcția este activă imediat după introducere (→ cap. 5.5, pagina 17).
Funcție de pauză	Setarea duratei de funcționare a instalației de încălzire pentru menținerea temperaturii încăperii presetate în regimul redus	Funcția este activă imediat după introducere (→ cap. 5.6, pagina 17).
Funcție de concediu	Setați durata de funcționare a instalației de încălzire pentru menținerea temperaturii încăperii presetate în regimul redus.	Intervalul de timp pentru concediu poate fi setat cu ajutorul unui calendar anual (→ cap. 5.4, pag. 17).

Tab. 4 Funcții extinse ale circuitului de încălzire

4.3 Funcții extinse ale circuitul de apă caldă

Circulație	Setare	Domeniu de reglare	Explicație	Notă
Regim de funcționare Circulație	Program temporizat circulație	**Pornit**	Setarea regimului pompei de circulație Pompa de circulație funcționează neîntrerupt.	Funcția depinde de setările prealabile aferente instalației. (→ Cap. 5.8.1, pagina 18)
		Auto	Pompadecirculațiefuncționează independent de circuitele de încălzire în programul temporizat propriu cu intervalele programate (→ cap. 5.8.1, pagina 18).	
		Oprit	Pompa de circulație nu este acționată. Cu ajutorul funcției Comandă manuală se conectează pompa de circulație pentru durata executării comenzii manuale.	
Frecvența comutărilor	Frecvența comutărilor pe oră	Pornit/Oprit	Setarea frecvenței de funcționare a pompei de circulație timp de 3 minute pe parcursul unei ore.	Funcționarea în intervale permite scăderea costurilor de exploatare ale pompei de circulație. Funcția depinde de setările prealabile aferente instalației. (→ Cap. 5.8.1, pagina 18)
		O dată la		
		De două ori la		
		De trei ori la		
		De patru ori la		
		De cinci ori la		
		De șase ori la		
		Funcționare continuă		
Comandă manuală	–	–	Posibilitate de a încălzi o dată apa caldă, deși instalația se află în regimul redus.	(→ Cap. 5.8.2, pagina 18)

Tab. 5 Funcții extinse ale circuitul de apă caldă

5 Informații privind funcțiile de bază și funcțiile extinse

5.1 Generator termic

5.1.1 Regim de funcționare

Utilizarea generatorului termic este presetată sau setată cu ajutorul consumatorului racordat. Regimul de funcționare este reprezentat la nivelul afișajului **Regim de funcționare**.

Pentru modificarea regimului de funcționare:

▶ Atingeți simbolul mode și selectați regimul de funcționare.

Auto

În cadrul regimului de funcționare, utilizarea generatorului termic este presetată cu ajutorul consumatorului racordat.

Regim manual cu ajutorul tastei

În regimul de funcționare „Regim manual“ funcțiile pot fi modificate prin mutare sau tastare. Parametrii și programele temporizate înregistrate nu sunt luați în considerare.

Regimul de funcționare manual are efect exclusiv asupra funcției în cadrul căreia a fost selectat. Celelalte funcții lucrează în continuare în regimul de funcționare setat.

În regimul manual pompele sunt oprite, iar elementele de reglaj sunt deconectate de la alimentarea cu energie electrică și se opresc. Pompa și amestecătorul trebuie reglate cu ajutorul funcției manuale.

Exemplu:

▶ Selectați generatorul termic.
▶ Atingeți simbolul mode și selectați regimul de funcționare manual.
▶ Atingeți simbolul ◀ .
▶ Atingeți **Pornit**.
▶ Atingeți **Memorare**.

În cazul în care puterea arzătorului este setată, în regimul de funcționare manual, la **Regim de funcționare**, generatorul termic încearcă să

funcționeze permanent la puterea setată a arzătorului (valoare modulație). În cazul în care generatorul termic atinge temperatura setată a cazanului, puterea arzătorului este redusă la valoarea minimă.

5.1.2 Funcții extinse pentru generatorul termic

Prin atingerea simbolului se deschide câmpul cu funcțiile extinse ale generatorului termic. Aici pot fi realizate manual modificări.

Pentru a putea seta parametrii pentru generatorul termic în regimul manual:

- ▶ Atingeți generatorul termic.
- ▶ Atingeți simbolul și selectați .
- ▶ Atingeți simbolul .
- ▶ Modificați parametrul.

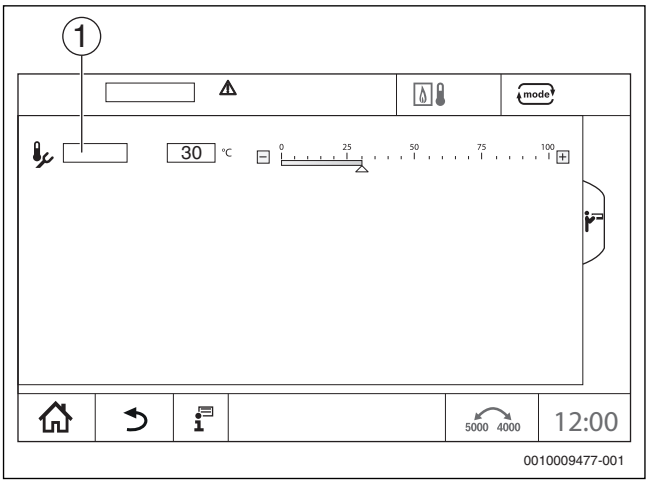

Fig. 21 Funcții extinse pentru generatorul termic

[1] Setare termostat

5.1.3 Regim manual cu ajutorul tastei

Regimul manual inițializat cu ajutorul tastei diferă cu mult față de regimul manual inițializat de la **Regim de funcționare**.

Prin apăsarea tastei se asigură un regim de urgență, dacă de exemplu unitatea de comandă se defectează sau comunicația internă a regulatorului se întrerupe. Generatorul termic încălzește la o temperatură constantă a cazanului de 60 °C. Pompa de recirculație pentru cazan, respectiv pompa circuitului de încălzire 00, pompa pentru încălzirea apei și circulația sunt pornite. Elementul de reglaj trebuie reglat manual. Indicatorul de stare LED luminează roșu.

Pentru a porni regimul manual:

- ▶ Apăsați tasta .

Pentru a opri regimul manual:

- ▶ Apăsați tasta .

5.2 Circuit de încălzire, temperatura încăperii

Setarea din fabrică pentru temperatura încăperii în regimul de încălzire este de 21 °C. Setarea din fabrică pentru temperatura încăperii în regimul redus este de 17 °C.

Temperatura încăperii este presetată sau setată cu ajutorul regimului de funcționare. Regimul de funcționare este reprezentat la nivelul afișajului .

Pentru modificarea temperaturii încăperii:

- ▶ Atingeți simbolul și selectați regimul de funcționare.

5.2.1 Auto

În acest regim de funcționare temperatura încăperii este stabilită cu ajutorul valorilor specificate în programul temporizat.

Simbolul indică temperatura setată pentru regimul de funcționare actual.

5.2.2 Regim de încălzire manual și Regim redus manual

Setarea temperaturii

Temperaturile pot fi setate cu ajutorul unui cursor circular sau al unei tastaturi numerice.

- ▶ Selectați circuitul de încălzire în care trebuie modificată temperatura.
- ▶ Selectați regimul de funcționare **Regim manual**.
- ▶ Atingeți simbolul de temperatură (→ fig. 22, [1]).
- ▶ Apăsați cursorul circular (→ fig. 22, [2]) și mențineți-l apăsat în timp ce îl deplasați către temperatura dorită.
  Temperatura este afișată în circuit.

-sau-

- ▶ Apăsați afișajul pentru temperatură (→ fig. 22, [3]) și introduceți temperatura cu ajutorul tastaturii numerice care apare.

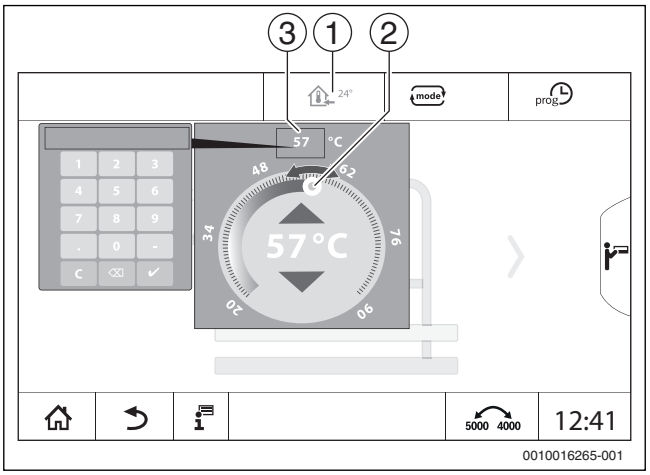

Fig. 22 Setarea temperaturii

[1] Simbol de temperatură
[2] Cursor circular
[3] Indicator de temperatură

Regim de încălzire manual ☼

În acest regim de funcționare, temperatura încăperii se poate seta cu ajutorul simbolului .

- ▶ Atingeți simbolul .
- ▶ Setați temperatura.

Regim redus manual ☾

În acest regim de funcționare, temperatura încăperii se poate seta cu ajutorul simbolului .

- ▶ Atingeți simbolul .
- ▶ Setați temperatura.

5.2.3 Regim manual

În acest regim de funcționare se pot comuta sau seta manual componentele individuale.

- ▶ Atingeți componenta.
- ▶ Modificați valorile, efectuați acțiuni de pornire/oprire etc.
- ▶ Atingeți **Memorare**.

5.2.4 Oprit ⊗

În acest regim de funcționare, circuitul de încălzire este oprit.

5.3 Funcții extinse circuit de încălzire

Pentru a seta funcțiile extinse pentru circuitul de încălzire:

- ▶ Selectați circuitul de încălzire.
- ▶ Atingeți simbolul și selectați **Auto**.

- ▶ Atingeți simbolul .
  Se afișează câmpul cu funcțiile extinse.
- ▶ Modificați parametrul.

Pentru a închide câmpul:

- ▶ Atingeți simbolul .

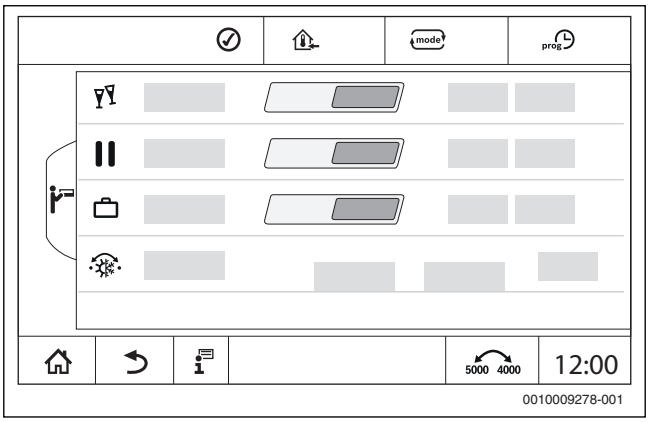

Fig. 23 Funcții extinse circuit de încălzire

Cu ajutorul câmpului Timp se poate selecta durata funcției. În cazul în care timpul s-a scurs, se comută la regimul automat normal.

Pentru activarea funcției:

- ▶ Atingeți **Pornit**.

Pentru dezactivarea funcției:

- ▶ Atingeți **Oprit**.

Funcția selectată pornește imediat.

5.4 Funcție de concediu

5.4.1 Setarea funcției de concediu

Atunci când funcția de concediu este activă, circuitul de încălzire selectat este acționat cu valorile setate în prealabil. Programul temporizat nu este luat în considerare.

Intervalul pentru care trebuie să fie valabilă funcția de concediu poate fi setată într-un calendar anual.

- ▶ Selectați circuitul termic.
- ▶ Atingeți .
- ▶ Atingeți **Pornit** și **Calendar anual** succesiv.
- ▶ Atingeți **Introduceți prima perioadă.**.
- ▶ Selectați perioadele prin atingerea câmpului.
- ▶ Atingeți **Memorare**.

În cazul în care sunt necesare perioade suplimentare:

- ▶ atingeți +.
- ▶ Selectați perioadele prin atingerea câmpului.
- ▶ Atingeți **Memorare**.

Funcția de concediu trebuie setată separat pentru fiecare circuit de încălzire (încălzirea apei potabile).

5.4.2 Ștergerea funcției de concediu

- ▶ Selectarea intervalului de timp pentru concediu introdus
- ▶ Atingeți simbolul .

5.5 Funcția pentru petreceri

Atunci când funcția pentru petreceri este activă, circuitul de încălzire selectat este acționat cu valorile specificate pentru regimul de încălzire. Programul temporizat nu este luat în considerare.

5.6 Funcție de pauză

Atunci când funcția de pauză este activă, circuitul de încălzire selectat este acționat cu valorile specificate pentru regimul redus. Programul temporizat nu este luat în considerare.

5.7 Apă caldă

PRECAUȚIE:

Pericol de accidentare prin opărire!

Dacă temperatura apei calde este setată la o valoare > 60 °C, preluarea apei calde neamestecate poate produce opăriri.

- ▶ Setați temperatura pentru regimul normal < 60 °C.
- ▶ Nu preluați apa caldă neamestecată.
- ▶ Instalați dispozitivul de amestecare.

Setarea de bază pentru prepararea apei calde menajere în regimul automat este 60 °C.

Sistemul de preparare a apei calde menajere este prevăzut cu un program temporizat. Pentru a economisi energie, se dezactivează în afara intervalelor programate prepararea apei calde menajere, astfel încât în regimul redus nu se prepară apă caldă.

Temperatura apei calde este presetată sau setată cu ajutorul regimului de funcționare respectiv. Regimul de funcționare este reprezentat la nivelul afișajului .

Pentru modificarea temperaturii apei calde:

- ▶ Atingeți simbolul și selectați regimul de funcționare.

5.7.1 Auto

În acest regim de funcționare apa caldă este determinată cu ajutorul valorilor specificate în programul temporizat.

Simbolul indică temperatura setată pentru regimul de funcționare actual.

5.7.2 Regim de încălzire manual ☼

În acest regim de funcționare, temperatura apei calde se poate seta cu ajutorul simbolului .

- ▶ Atingeți simbolul .
- ▶ Modificați temperatura.

5.7.3 Regim redus manual ☾

În acest regim de funcționare, temperatura apei calde se poate seta cu ajutorul simbolului .

- ▶ Atingeți simbolul .
- ▶ Modificați temperatura.

5.7.4 Regim manual

În acest regim de funcționare se pot comuta sau seta manual componentele individuale.

- ▶ Atingeți componenta.
- ▶ Modificați valorile, efectuați acțiuni de pornire/oprire etc.
- ▶ Atingeți **Memorare**.

5.7.5 Oprit ⊗

În acest regim de funcționare, funcția Apă caldă este dezactivată.

5.8 Funcții extinse ale circuitul de apă caldă

Pentru a putea seta funcții pentru apa caldă:

- ▶ selectați Apă caldă.
- ▶ Atingeți simbolul și selectați **Auto**.
- ▶ Atingeți simbolul .
  Se afișează câmpul cu funcțiile extinse.
- ▶ Modificați parametrul.

Pentru a închide câmpul:
▶ Atingeți simbolul .

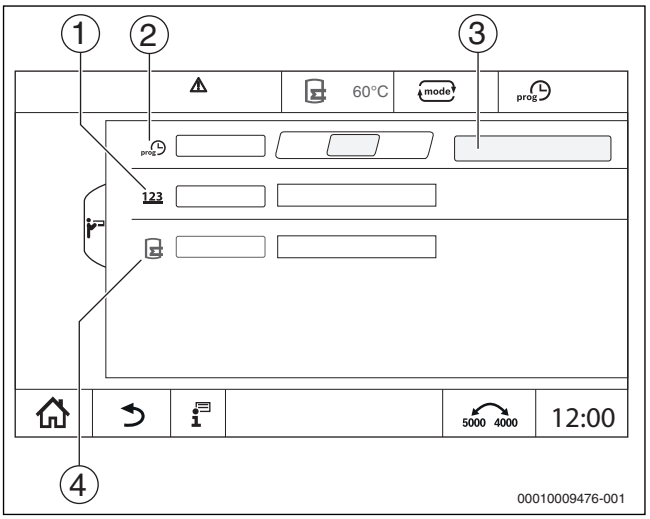

Fig. 24 Funcții extinse ale circuitul de apă caldă

[1] Frecvența comutărilor
[2] Program temporizat propriu circulație
[3] Setare
[4] Comandă manuală

5.8.1 Submeniu Pompă de circulație

Pompa de circulație asigură o alimentare cu apă caldă a punctelor de prelevare aproape fără temporizare. Apa caldă este recirculată de mai multe ori pe oră de pompa de circulație printr-o conductă de circulație separată.

Reglarea intervalelor

Cu ajutorul funcționării în intervale, costurile de exploatare ale pompei de circulație pot fi reduse. Funcția **Frecvența comutărilor pe oră** stabilește de câte ori pe oră funcționează pompa de circulație timp de 3 minute.

Intervalul setat este valabil în timpul în care pompa de circulație este eliberată cu un program temporal. În acest sens, luați în calcul:
- Programul temporizat din fabrică al pompelor de circulație
- Programul temporizat propriu

În cazul funcționării continue, pompa de circulație funcționează permanent în regimul de încălzire, iar în regimul redus este oprită.

Setare de la **Apă caldă > Funcții extinse** (→ capitolul 4.3, pagina 15).

Exemplu:

A fost deselectat un program temporizat sau un program temporizat propriu, care în intervalul orar cuprins între orele 05:30 ...22:00 pornește cu setarea **Frecvența comutărilor pe oră > De două ori la** pompa de circulație.

Pompa de circulație este conectată ciclic astfel:
- La ora 05:30 pentru 3 minute
- La ora 06:00 pentru 3 minute
- La ora 06:30 pentru 3 minute
- Continuare...22:00 Ora

5.8.2 Comandă manuală

În afară de timpii programați, dispune de un necesar de apă ridicat, astfel că rezervorul poate fi încărcat o dată.

Pentru a prepara o cantitate mai mare de apă caldă în afara programului temporizat:
▶ În câmpul **Comandă manuală >** atingeți **Pornit**.
Pornește prepararea unică a apei calde.

O singură încărcare nu este posibilă cu ajutorul telecomenzii conectate.

6 Program temporizat

6.1 Circuit de încălzire

Circuite de încălzire individuale

Următoarele reglaje se efectuează separat pentru fiecare circuit de încălzire:
- Alegerea programului standard
- Modificarea programului standard prin deplasarea punctelor de comutare
- Introducerea sau ștergerea punctelor de comutare
- Ștergerea sau unirea fazelor de încălzire

6.1.1 Setarea temperaturii încăperii

În cazul circuitelor de încălzire cu telecomandă proprie puteți regla temperatura încăperii numai prin intermediul telecomenzii.

Pentru a seta temperatura încăperii pentru regimul de încălzire sau regimul redus:
▶ selectați circuitul de încălzire.
▶ Apăsați simbolul ♦ și mențineți-l apăsat în timp ce îl deplasați către temperatura dorită (→ fig. 25, [15], pagina 19).
▶ Atingeți **Memorare**.

Pentru afișarea temperaturii pentru un punct de comutare:
▶ apăsați scurt simbolul ●.
Se afișează temperatura setată actual pentru acest punct de comutare.

Pentru fiecare program temporizat, temperatura încăperii poate fi setată separat.

6.2 Program temporizat

Programul temporizat comută automat regimul de funcționare (regim de încălzire, regim redus) în funcție de orele setate. Întrucât durata până când încăperile ating temperatura dorită este diferită la fiecare încăpere, parametrii programului temporizat trebuie adaptați la condițiile de la fața locului (de exemplu, izolația clădirii, tipul de încălzire, utilizarea).
Sunt disponibile mai multe programe temporizate presetate diferite ca programe standard. Suplimentar se poate crea un program propriu (**Definit la nivel de utilizator**).

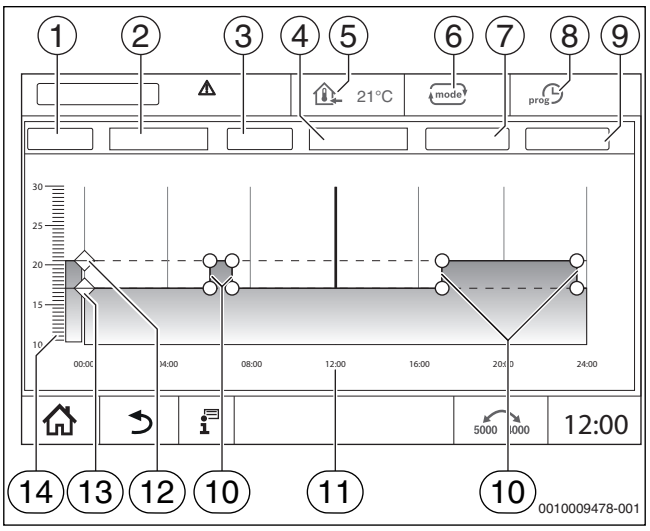

Fig. 25 Program temporizat

[1] Reluări
[2] Listă de opțiuni reluări
[3] Program
[4] Listă de opțiuni program
[5] Temperatura încăperii
[6] Regim de funcționare
[7] Memorare
[8] Program temporizat activ
[9] Anulare
[10] punct de comutare
[11] Oră
[12] Temperatura reglată a încăperii pentru regimul de încălzire
[13] Temperatura setată a încăperii pentru regimul de reducere
[14] Temperatura încăperii

6.2.1 Alegerea programului standard

Setarea de bază este programul standard Familie.

▶ Verificați după punerea în funcțiune dacă programul temporizat selectat se potrivește obiceiurilor de viață.

Dacă nu este cazul, aveți mai multe posibilități pentru a ajusta programul temporizat la necesitățile dumneavoastră individuale.

Programele temporizate sunt active numai în regimul automat.

Următoarele programe standard sunt disponibile:

Nume program	Zi	Pornit (regim de încălzire)	Oprit (regim redus)	Pornit	Oprit	Pornit	Oprit
Familie (setare de bază)	Lu...Jo	05:30	22:00				
	Vi	05:30	23:00				
	Sâ	06:30	23:30				
	Du	07:00	22:00				
Single	Lu...Jo	06:00	08:00	16:00	22:00		
	Vi	06:00	08:00	15:00	23:00		
	Sâ	07:00	23:30				
	Du	08:00	22:00				
Vârstnici	Lu...Du	05:30	22:00				
Nou (program personalizat)							
Propriu	Dacă niciun program standard nu se potrivește stilului de viață, puteți modifica un program standard (→ cap. 6.2.2, pagina 19) sau puteți crea un nou program temporizat (→ cap. 6.2.3, pagina 20).						

Tab. 6 Privire de ansamblu asupra programelor standard

Pentru a alege un program standard:

▶ selectați circuitul de încălzire.
▶ Atingeți simbolul prog și selectați programul dorit din lista de selectare.
▶ Atingeți **Memorare**.
▶ Dacă este necesar, ajustați punctele de comutare și temperaturile la propriile obiceiuri de viață.

6.2.2 Modificarea programului standard

După modificarea unui program standard, acesta va fi memorat cu numele **Definit la nivel de utilizator**.

La modificarea unui program standard se deplasează, șterg, introduc sau unesc puncte de comutare individuale.

Un punct de comutare cuprinde 3 date:

- Interval (zi)
- Oră
- Temperatură

În cazul în care a fost selectat un interval care se întinde pe mai multe zile, timpii de comutare sunt reluați zilnic.

Pentru a apela programul standard care trebuie modificat:

▶ selectați circuitul de încălzire.
▶ Alegeți programul standard pentru circuitul de încălzire ales (→ cap. 6.2.1, pagina 19).
Punctele de comutare ale programului standard ales se indică pe afișaj.

Deplasarea punctelor de comutare

Un program standard este adaptat prin deplasarea punctelor de comutare.

Pentru a modifica punctele de comutare ale unui program standard:

▶ Apăsați punctul de comutare (→ fig. 26) mențineți-l apăsat timp de o secundă și deplasați-l către ora dorită.

Pentru a modifica alte puncte de comutare:

▶ Procedați conform descrierii de mai sus.
▶ Atingeți câmpul **Memorare**.

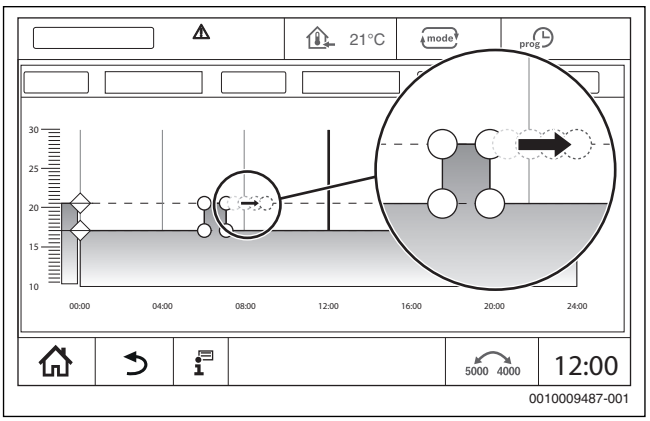

Fig. 26 Deplasarea punctelor de comutare

Introducerea unui punct de comutare

Prin introducerea punctelor de comutare în cadrul unui program temporizat existent se pot întrerupe fazele de încălzire.

Pentru întreruperea unei faze de încălzire:

- ▶ Atingeți ciclul de temperatură al regimului redus în locul (ora) în care trebuie adăugat punctul de comutare nou.
  Este adăugat un punct de comutare nou.
- ▶ La cerere, deplasați punctul de comutare.
- ▶ Atingeți câmpul **Memorare**.

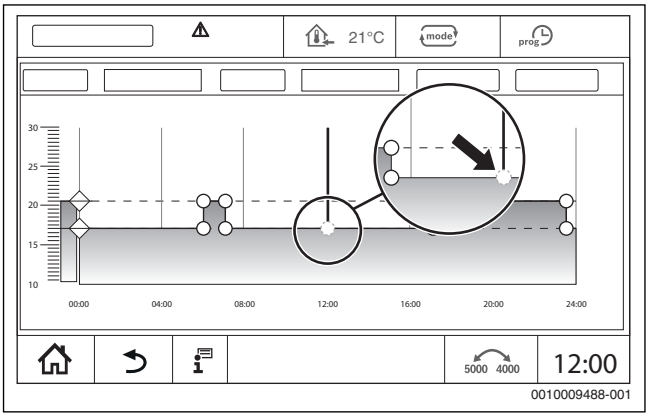

Fig. 27 Introducerea unui punct de comutare

Ștergere punct de comutare

Pentru ștergerea punctelor de comutare ale unui program:

- ▶ Apăsați punctul de comutare (→ fig. 27, pagina 20) și deplasați ciclul de temperatură al regimului redus.
- ▶ Atingeți câmpul **Memorare**.

Conectarea fazei de încălzire

Pentru a uni 2 faze de încălzire consecutive:

- ▶ Apăsați punctul de oprire al primei faze de încălzire și trageți-l spre punctul de pornire al celei de a doua faze de încălzire.
- ▶ Atingeți câmpul **Memorare**.

6.2.3 Crearea unui program temporizat nou

Pentru crearea unui program temporizat nou se pot combina diferiți timpi aferenți programelor.

Programul temporizat nou creat este memorat cu numele **Propriu** și cu numărul circuitului de încălzire.

Exemplu

În cadrul unui circuit de încălzire pentru o familie, încălzirea trebuie efectuată de luni până vineri și sâmbăta și duminica, la timpii setați în cadrul programului.

- ▶ selectați circuitul de încălzire.
- ▶ Atingeți **Program**.
- ▶ Atingeți câmpul Selectare **Program**.
- ▶ Selectați din listă **Familie**.
- ▶ Atingerea câmpului Selectare **Ziua săptămânii**
- ▶ Selectare **Luni - vineri**
- ▶ Atingeți câmpul **Memorare**.
- ▶ Reatingerea câmpului **Program**
- ▶ Atingeți câmpul Selectare **Program**.
- ▶ Selectați din listă **Familie**.
- ▶ Atingerea câmpului Selectare **Ziua săptămânii**
- ▶ Selectare **Sâmbătă – duminică**
- ▶ Atingeți câmpul **Memorare**.

6.2.4 Program temporizat pentru apa caldă

Setarea preparării apei calde

Pentru prepararea apei calde menajere se poate crea un program temporizat propriu.

Momentele trebuie stabilite în așa fel încât apa caldă să fie gata numai dacă un circuit de încălzire se află în regimul de încălzire normal.

Necesarul suplimentar de apă caldă sau necesarul de apă caldă care nu se înscrie în intervalele de timp setate este activat prin utilizarea funcției Comandă manuală ACM pentru apă caldă (→ cap. 5.8.2, pagina 18).

Crearea unui program temporizat nou de apă caldă

Selectarea și setarea programului **Apă caldă** se realizează conform indicațiilor din **Program temporizat circulație** (→ capitolul 6.2.3, pagina 20). În cazul în care un program de apă caldă este modificat, este memorat în **Definit la nivel de utilizator**.

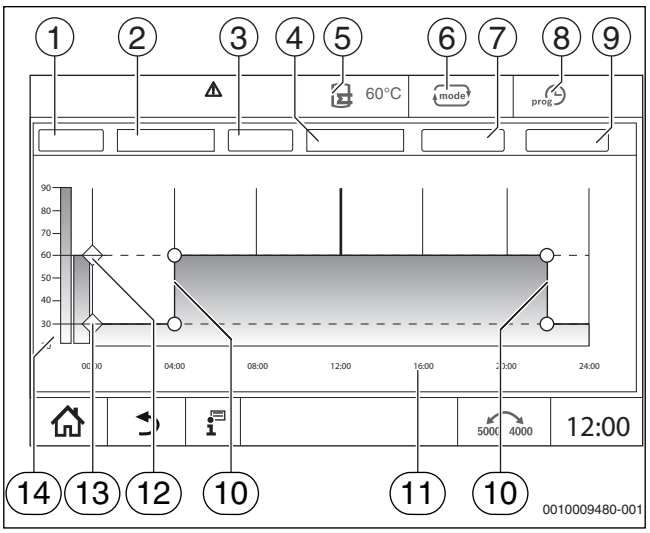

Fig. 28 Program pentru apă caldă

[1] Reluări
[2] Listă de opțiuni reluări
[3] Program
[4] Listă de opțiuni program
[5] Temperatura apei calde
[6] Regim de funcționare
[7] Memorare
[8] Program temporizat activ
[9] Anulare
[10] punct de comutare
[11] Oră
[12] Temperatura setată a apei calde pentru regimul de încălzire
[13] Temperatura setată a apei calde pentru regimul redus
[14] Temperatura apei calde

- Selectați circuitul de încălzire **Apă caldă**.
- Atingeți **Program**.
- Setați **Apă caldă** conform indicațiilor din **Program temporizat circulație** (→ capitolul 6.2.3, pagina 20).

Crearea programului de circulație

Programul de circulație definește intervalul în care poate funcționa pompa de circulație. Selectarea și setarea programului **Program temporizat circulație** se realizează conform indicațiilor din **Funcții extinse**.

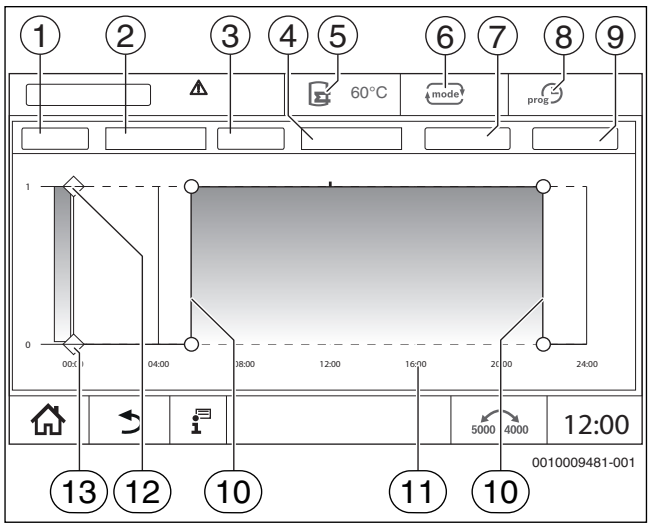

Fig. 29 Program de circulație

[1] Reluări
[2] Listă de opțiuni reluări
[3] Program
[4] Listă de opțiuni program
[5] Temperatura apei calde
[6] Regim de funcționare
[7] Memorare
[8] Program temporizat activ
[9] Anulare
[10] punct de comutare
[11] Oră
[12] Program temporizat pompă de circulație pornit
[13] Program temporizat pompă de circulație oprit

- Selectați circuitul de încălzire **Apă caldă**.
- Atingeți simbolul .
  Este afișat câmpul de selectare pentru funcțiile extinse.

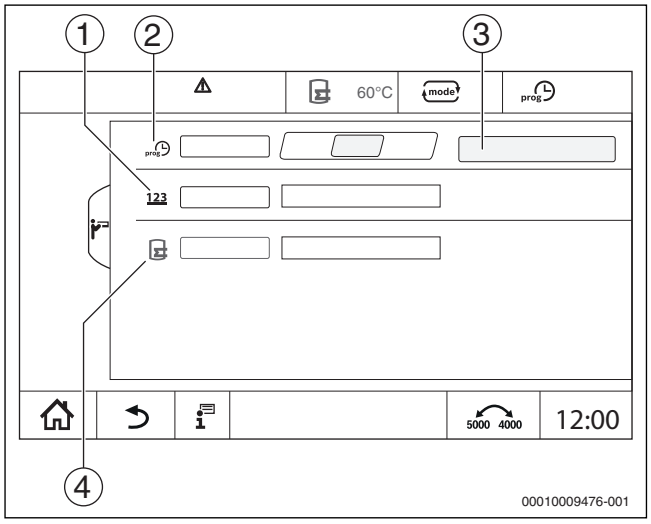

Fig. 30 Circulație

[1] Frecvența comutărilor
[2] Program temporizat propriu
[3] Setare
[4] Comandă manuală

- În câmpul **Program temporizat circulație** atingeți câmpul **Auto**.
- Atingeți câmpul **Setare program**.
- Setați **Ziua săptămânii** și **Program** conform indicațiilor din **Program temporizat circulație** (→ capitolul , pagina 20).
- Atingeți **Memorare**.

7 Conectivitate

Pentru a realiza conexiunea la Internet, la nivelul automatizării trebuie realizate racordurile pentru Internet de către un electrician specialist.

AVERTIZARE:

Pericol de moarte prin electrocutare!

- ▶ Dispuneți efectuarea instalării, a punerii în funcțiune, precum și a lucrărilor de întreținere numai de către o firmă de specialitate autorizată.
- ▶ Intervențiile (lucrările) de natură electrică pot fi executate numai de specialiști autorizați.

7.1 Ajustarea accesului la MEC Remote Portal

7.1.1 Înregistrarea automatizării

Pentru a obține acces la **MEC Remote Portal** automatizarea trebuie înregistrată la acesta.

Pentru înregistrare este necesar **Cod de activare** (cod de înregistrare) lipit sub capac (→ fig. 1, [2], pagina 5).

Înregistrare

- ▶ Selectați **MEC Remote Portal**: **https://www.mec-remote.com/register/#/license** Condițiile de utilizare sunt afișate.

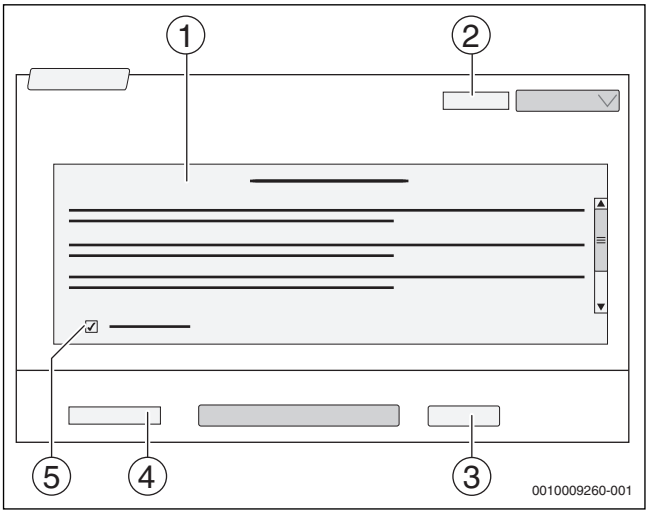

Fig. 31 Conectare

[1] **Condiții de utilizare**
[2] **Limbă**
[3] **Continuare**
[4] **Adresa dumneavoastră de e-mail**
[5] **Acceptare condiții de utilizare**

- ▶ Selectați limba [2]. Condițiile de utilizare sunt afișate în limba respectivă.
- ▶ Acceptați **Condiții de utilizare** [5]. Acceptați următorul text:"**Accept Condițiile de utilizare. În calitate de consumator, aveți dreptul de revocare, conform art. 14 din Condițiile de utilizare.**"
- ▶ Introduceți **Adresa dumneavoastră de e-mail** [4]. Adresa de e-mail este numele de conectare.
- ▶ Atingeți câmpul **Continuare** [3]. Este trimis un mesaj de verificare către adresa de e-mail salvată.
- ▶ Deschideți contul de e-mail și urmați link-ul indicat în e-mailul de înregistrare al **MEC Remote Portal**. După ce efectuați clic pe link-ul din e-mailul de înregistrare este interogat **Cod de activare**(→ fig. 1, [2], pagina 5).

După introducerea cu succes a codului de activare se deschide fereastra pentru introducerea datelor de utilizator.

- ▶ Introduceți datele de utilizator.

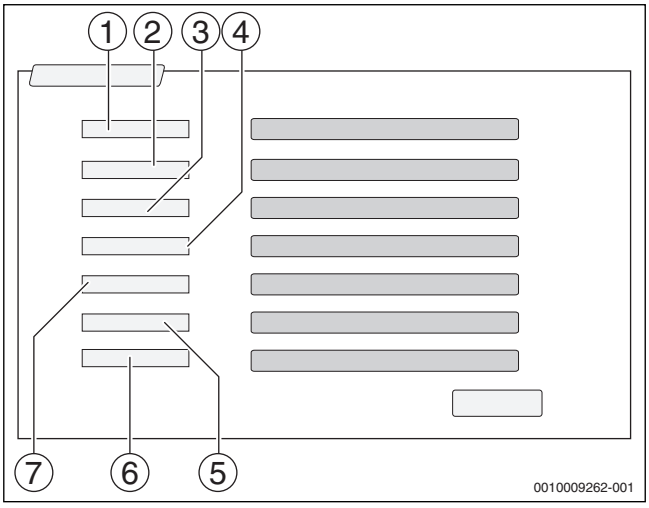

Fig. 32 Introducerea datelor de utilizator noi

[1] **Denumire afișaj**(Numele este generat automat. Datele afișate nu pot fi modificate.)
[2] **E-mail** (Numele de conectare este indicat pe pagina 1. Datele afișate nu pot fi modificate.)
[3] **Firmă**
[4] **Prenume** (pentru firme: prenumele persoanei de contact)
[5] **Nume** (pentru firme: numele de familie al persoanei de contact)
[6] **Număr telefon mobil** (pentru firme: numărul de mobil al persoanei de contact)
[7] **Limbă** (selectarea limbii)

Câmpurile de introducere suplimentare sunt:

- **Adresă** (stradă/număr locuință, pentru firme: stradă/număr sediu firmă)
- **Cod poștal** (pentru firme: cod poștal sediu firmă)
- **Oraș** (pentru firme: oraș sediu firmă)
- **Țara** (codul țării clientului. de ex. DE = Germania, GB = Marea Britanie)
- **Parolă** (Conform regulilor Bosch parola trebuie să aibă minimum 12 caractere și să conțină, în afară de majuscule și minuscule, cel puțin un caracter special.)
- **Confirmare parolă** (Parola introdusă pentru confirmare trebuie să corespundă cu parola indicată anterior.)
- **Acceptarea directivelor privind protecția datelor** Consimțirea următorului text: "**Am luat la cunoștință informațiile privind protecția datelor din art. 10 al Condițiilor de utilizare.**"

- ▶ Atingeți câmpul **Continuare**. Se afișează fereastra cu informații privind locul de amplasare al sistemului de reglare.
- ▶ Introducerea specificațiilor privind locul de amplasare al instalației.
- ▶ Atingeți câmpul **Continuare**.

Nu este necesară completarea câmpului **Geo-poziție**. Prin atingerea câmpului **Căutare** sunt calculate datele privind poziția geografică în funcție de datele locului de amplasare al instalației.

Geo-poziție indică locul de amplasare pe o hartă.

După finalizarea înregistrării, conectarea în portal are loc automat.

- ▶ Pentru salvarea datelor utilizatorului, apăsați câmpul **Continuare**. După finalizarea înregistrării, conectarea în portal are loc automat.

7.1.2 Accesarea MEC Remote Portal

După înregistrare este posibilă conectarea pe pagina următoare:

- ▶ accesați fereastra de înregistrare prin https://www.mec-remote.com/login.html.
- ▶ Completați datele în fereastră.

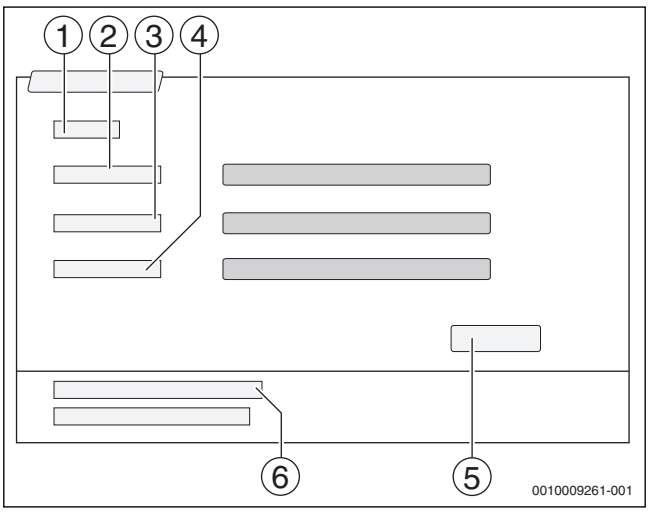

*Fig. 33 Conectare **MEC Remote Portal***

[1] **Conectare**
[2] **Nume utilizator**
[3] **Parolă**
[4] **Limbă**
[5] **Preluare**
[6] **Parolă sau date de conectare uitate?**

- ▶ Atingeți câmpul **Preluare**.
  S-a executat înregistrarea.

Aplicația pornește după înregistrare. Se poate selecta între afișarea tip hartă sau tip liste. Afișarea este comutată prin intermediul câmpului .

Parolă sau date de conectare uitate

- ▶ Atingeți câmpul **Parolă sau date de conectare uitate?** [6].
  Se afișează fereastra **Parolă sau date de conectare uitate?**.
- ▶ Completați câmpurile corespunzătoare.
- ▶ Atingeți câmpul **Trimitere**.
  Se trimit date de conectare noi la adresa de e-mail salvată.

7.1.3 Modificarea datelor instalației

În afișarea tip liste se pot modifica datele instalației.

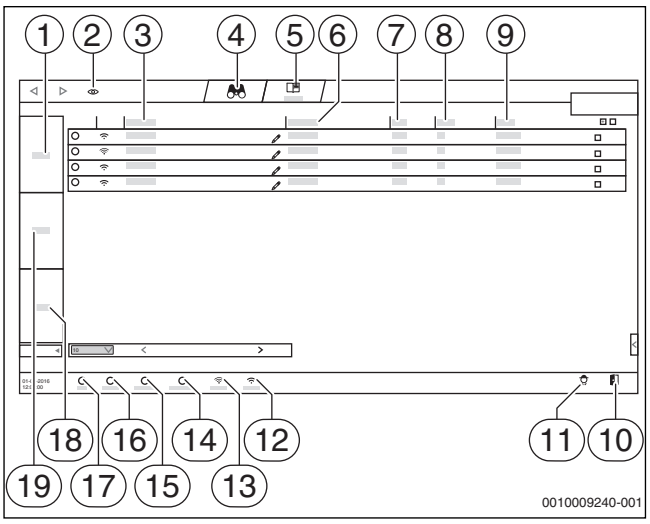

Fig. 34 Locație

[1] Zonă
[2] Comutarea vizualizării
[3] Locație
[4] Căutare
[5] Jurnal de înregistrări electronice
[6] Adresă
[7] Cod poștal
[8] Țara
[9] Oraș
[10] Părăsirea MEC Remote Portal
[11] Accesarea meniului utilizatorului
[12] Offline
[13] Online
[14] Necunoscut
[15] Avertizare
[16] Erori
[17] Ok
[18] Sistem
[19] Instalație

- ▶ atingeți câmpul .
  Se deschide fereastra de modificare.
- ▶ Efectuați modificările la nivelul câmpurilor și confirmați.

Pentru a putea modifica datele instalației trebuie realizată conexiunea la instalație. Datele instalației trebuie „reflectate“.

- ▶ atingeți câmpul .
  Pentru a proteja instalația, prin procedura iTAN este trimis un număr TAN la numărul de telefon mobil salvat.
- ▶ Introduceți și confirmați numărul TAN.
  În cazul în care numărul TAN a fost introdus corect, este autorizată accesarea instalației și se afișează vederea generală a sistemului.

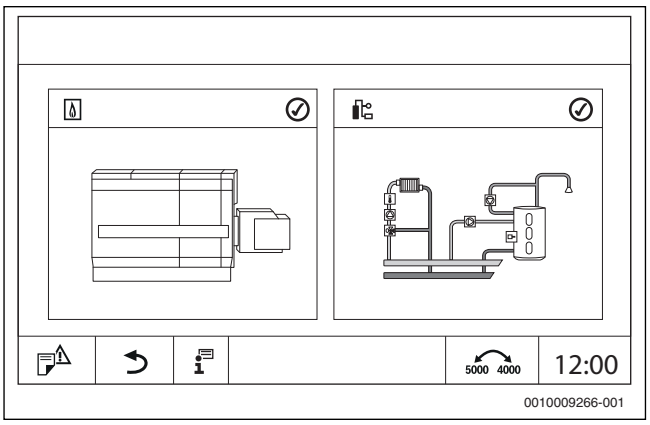

Fig. 35 Vedere generală a sistemului

Reflectarea se afișează prin intermediul unui simbol.

Pentru a finaliza reflectarea:

▶ atingeți câmpul .
Se afișează o întrebare.

▶ Confirmați întrebarea.

Pentru a comuta la vederea generală a listelor în instalația clienților:

▶ atingeți zona.

Pentru afișarea meniului de utilizator:

▶ atingeți câmpul .

Pentru a părăsi **MEC Remote Portal**:

▶ atingeți câmpul .

7.1.4 Setări utilizator

În setările de utilizator se poate selecta dintre:

- **Setări utilizator**
- **Activare instalație**
- **Info**

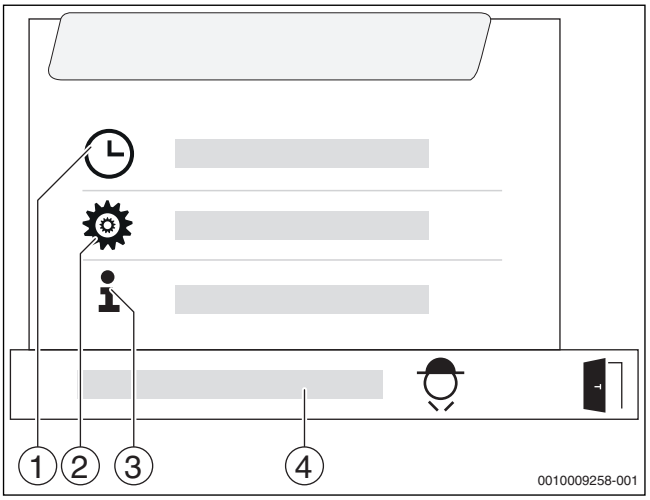

Fig. 36 Setări utilizator

[1] **Setări utilizator**
[2] **Activare instalație**
[3] **Info**
[4] **Nume utilizator**

În **Setări utilizator** se pot modifica limba, fusul orar, formatul datei, indicarea timpului și unitățile.

În **Activare instalație** se pot modifica caracteristicile de activare, numărul de telefon mobil și adresele de e-mail. De asemenea, se poate șterge contul.

În **Info** sunt afișate contacte, licențe și indicații.

Ștergerea contului

Pentru a șterge contul de utilizator din **MEC Remote Portal**:

▶ Atingeți câmpul **Ştergere**.
Se afișează o întrebare.

▶ Atingeți câmpul **Ok**.
Se afișează o casetă de informații și este trimis un e-mail la adresa de e-mail salvată.

▶ Atingeți câmpul **Ok**.
Utilizatorul va fi deconectat.

▶ Deschideți e-mailul și executați clic pe link-ul dat.

▶ Introduceți parola.
După introducerea parolei contul și toate instalațiile aferente/înregistrate se șterg. La cerere, acestea pot fi înregistrate în cadrul procesului de înregistrare.

Resetare parolă

Pentru resetarea parolei:

▶ Atingeți câmpul **Deblocare/resetare parolă**.
Este trimis un e-mail la adresa de e-mail salvată.

▶ Deschideți e-mailul și executați clic pe link-ul dat.

▶ Introduceți și salvați parola nouă.

8 Curățarea automatizării

▶ La nevoie curățați carcasa cu o cârpă umedă.

▶ Pentru aceasta nu utilizați detergenți abrazivi sau iritanți.

9 Protecția mediului/Eliminarea ca deşeu

Protecția mediului este unul dintre principiile fundamentale ale grupului Bosch.
Pentru noi, calitatea produselor, rentabilitatea și protecția mediului, ca obiective, au aceeași prioritate. Legile și prescripțiile privind protecția mediului sunt respectate în mod riguros.
Pentru a proteja mediul, utilizăm cele mai bune tehnologii și materiale ținând cont și de punctele de vedere economice.

Ambalaj

În ceea ce privește ambalajul, participăm la sistemele de valorificare specifice fiecărei țări, care garantează o reciclare optimă.
Toate ambalajele utilizate sunt nepoluante și reutilizabile.

Deşeuri de echipamente electrice şi electronice

Echipamentele electrice sau electronice scoase din uz trebuie colectate separat şi depuse la un centru de colectare ecologic (Directiva europeană privind deşeurile de echipamente electrice şi electronice).

Pentru eliminarea deşeurilor de echipamentelor electrice sau electronice utilizați sistemele de returnare și de colectare specifice țării.

Bateriile nu trebuie eliminate împreună cu gunoiul menajer. Bateriile uzate trebuie eliminate prin intermediul sistemelor de colectare locale.

10 Mesaje de operare și de defecțiune

AVERTIZARE:

Pericol de moarte prin electrocutare!

Contactul cu componentele electrice, aflate sub tensiune, poate duce la electrocutare.

▶ Nu deschideți în niciun caz automatizarea.

▶ Opriți automatizarea în caz de pericol (de exemplu, întrerupătorul de urgență al instalației de încălzire) sau întrerupeți tensiunea de alimentare a instalației de încălzire cu ajutorul siguranței corespunzătoare a imobilului.

▶ Dispuneți imediat remedierea defecțiunilor la nivelul instalației de încălzire de către o firmă de specialitate autorizată.

10.1 Regim de urgență

În cazul în care comunicarea internă a automatizării este defectă, automatizarea comută automat în regimul de urgență. Generatorul termic încălzește la o temperatură constantă a cazanului de 60 °C. Pompa de recirculație pentru cazan, respectiv pompa circuitului de încălzire 00, pompa pentru încălzirea apei și circulația sunt pornite. Elementul de reglaj trebuie reglat manual.

10.2 Mesaj de defecțiune

Deranjamentele sunt afișate cu ajutorul indicatoarelor de stare (→ fig. 1, [7], pagina 5).

Pentru a apela mesajele de defecțiune:

▶ Atingeți simbolul .

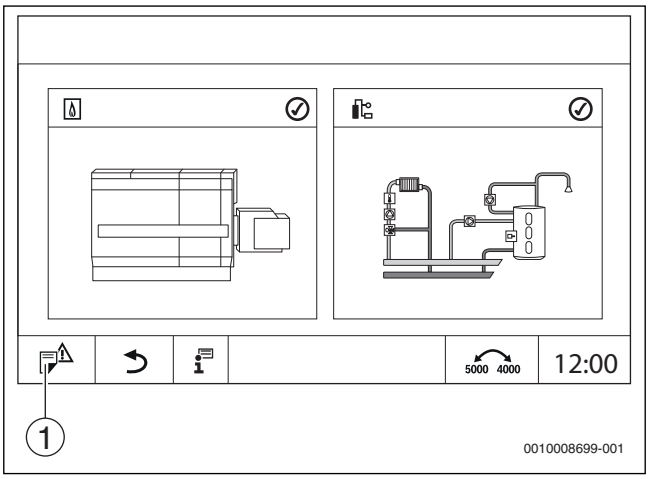

Fig. 37 Apelarea mesajelor de defecțiune

[1] Mesaj de defecțiune

Meniul **Mesaj de defecțiune** indică defecțiunile și afișajele de service active ale instalației de încălzire. Unitatea de comandă indică numai defecțiunile și afișajele de service selectate ale generatorului termic.

În cazul în care defecțiunile și afișajele de service sunt prea numeroase pentru a fi afișate pe o singură pagină, cu ajutorul săgeții din subsol acestea pot fi răsfoite.

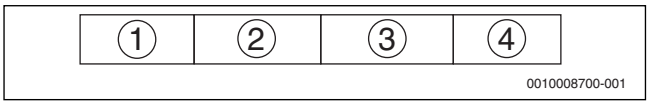

Fig. 38 Mesaj de defecțiune

[1] Rezultat
[2] Momentul apariției (dată, oră)
[3] Locul deranjamentului
[4] Text mesaj

10.3 Remedierea defecțiunilor

10.3.1 Remedierea defecțiunilor simple

Mesajele de defecțiune depind de modulele utilizate.

Defecțiunile cauzate de automatizare sunt șterse automat în cazul remedierii cauzei defecțiunii.

Defecțiunile cauzate de automatul de ardere al generatorului termic trebuie resetate la nivelul reglării sau al generatorului termic, în funcție de tipul defecțiunii:

▶ Respectați documentele aferente generatorului termic!

Pentru defecțiunile pe care nu le puteți remedia personal, specificați următoarele date:

- Textul sau numărul deranjamentului afișat
- tipul aparatului de reglare, specificat pe plăcuța de identificare (→ fig. 1, [8], pagina 5)
- Versiune de software

Defecțiune, observație	Efect asupra modului de reglare	Cauză	Asistență
Afișajul este închis la culoare	Reglare fără funcție	• Întrerupătorul de încălzire este oprit.	▶ Porniți întrerupătorul de siguranță al instalației de încălzire.
		• Automatizarea este oprită.	▶ Porniți automatizarea.
		• Dispozitivul de siguranță al automatizării s-a declanșat.	▶ apăsați știftul.
		• S-a declanșat o siguranță.	▶ Verificați siguranța casei.
Modul necompatibil	Modulul nu a fost identificat.	• Modulul introdus este defect sau are o versiune de software veche.	▶ Contactați service-ul.
Modul fără funcție	Module fără funcție	• Dispozitivul de siguranță al automatizării s-a declanșat.	▶ apăsați știftul. ▶ Contactați service-ul.
Afișaje xxx °C	Automatizarea funcționează în continuare.	• Senzor indisponibil, defect sau în afara plajei de măsurare • Modul defect	▶ Contactați service-ul.
Senzor pentru temperatura exterioară defect	Sistemul de reglare calculează cu temperatura exterioară minimă.	• Senzorul de temperatură exterioară este racordat greșit, nu este racordat sau este defect. • Modulul central ZM5313 sau aparatul de reglare este defect. • Comunicația cu automatizarea cu adresa ≥ 1 este întreruptă.	▶ Contactați service-ul.
Încăperea este prea rece.		• Sistemul de reglare se află în regimul redus.	▶ Verificați ora și programul temporizat. ▶ Dacă este necesar, modificați ora și programul temporizat.
		• Temperatura reglată a încăperii este prea mică.	▶ Corectați temperatura nominală a încăperii.
		• Prepararea apei calde menajere durează prea mult.	▶ Verificați prepararea apei calde menajere.
		• Generatoarele termice nu furnizează suficientă energie termică sau sunt oprite.	▶ Verificați generatoarele termice.
		• Senzorul de temperatură de cameră a fost adaptat greșit.	▶ Contactați service-ul.

Defecțiune, observație	Efect asupra modului de reglare	Cauză	Asistență
Apa caldă rămâne rece	Nu este preparată apă caldă.Temperatura actuală a apei calde este sub 40 °C.	• Temperatura nominală a apei calde este setată greșit.	▶ Corectați temperatura de referință a apei calde.
		• Programul temporizat este setat greșit.	▶ Setați din nou programul temporizat.
		• Temperatura apei calde nu crește.	▶ Verificați dacă circuitul de apă caldă se află în regimul automat. ▶ Contactați service-ul.
Dezinfecție termică eșuată	Dezinfecția termică a fost întreruptă.	• Puterea calorică a generatorului termic nu este suficientă, deoarece, spre exemplu, alți consumatori de căldură (precum circuitele de încălzire) solicită căldură în timpul dezinfecției termice. • Senzorul de temperatură este conectat greșit sau este defect. • Pompa de încărcare este conectată necorespunzător sau este defectă. • Modulul FM-MW sau automatizarea este defectă. • Cantitatea prelevată în perioada de dezinfecție este prea mare.	▶ Alegeți momentul pentru dezinfecția termică în așa fel încât să nu existe suprapuneri cu alte cerințe de căldură. ▶ Contactați service-ul.
Interval de întreținere expirat	Niciun efect asupra modului de reglare	• A expirat intervalul setat până la următoarea întreținere.	▶ Contactați service-ul. ▶ Dispuneți efectuarea lucrărilor de întreținere. Mesajul automat de întreținere rămâne activ până ce firma de specialitate autorizată resetează acest mesaj.

Tab. 7 Remedierea defecțiunilor

11 Anexă

11.1 Atribuirea circuitelor de încălzire

În timpul punerii în funcțiune a instalației de încălzire, instalatorul atribuie circuitele de încălzire individuale (de exemplu circuitul de încălzire 1 = parter stânga).

▶ Introduceți atribuirea circuitelor de încălzire în următorul tabel.

Circuit de încălzire	Atribuire
Circuit termic 0	
Circuit termic 1	
Circuit termic 2	
Circuit termic 3	
Circuit termic 4	
Circuit termic 5	
Circuit termic 6	
Circuit termic 7	
Circuit termic 8	

Tab. 8 Atribuirea circuitelor de încălzire

11.2 Explicarea simbolurilor și tastelor

Simbolurile listate mai jos pot avea o semnificație diferită, în funcție de nivelul meniului și de funcția din meniu.

Afișajul simbolurilor depinde de modulele conectate și de setările efectuate.

11.2.1 Explicarea tastelor

Atingeți simbolul	Denumire	Explicație	Atingeți simbolul	Denumire	Explicație
	Tasta regim manual	Utilizarea instalației prin setări manuale.		Tasta Coşar	Activarea testului pentru gaze arse pentru măsurarea gazelor arse
reset	Tasta Resetare	Deblocarea deranjamentelor și funcțiilor, de ex. după activarea limitatorului de temperatură de siguranță sau la resetarea SAFe			

Tab. 9 Explicarea tastelor

11.2.2 Explicarea simbolurilor

Atingeți simbolul	Denumire	Explicație	Atingeți simbolul	Denumire	Explicație
	Automatizare: documentație de service			Solar	Selectarea sau afișarea datelor instalației solare.
	Date tehnice generale	Selectarea sau afișarea datelor caracteristice generale ale instalației.		Temperatură nominală regim de încălzire	Afișarea temperaturii setate
	Istoric de defecțiuni, afișaj de service	Afișarea defecțiunilor și afișajelor de defecțiune active.		Pagină de start	Revenirea la pagina de start
	Generator termic alternativ	Selectarea sau afișarea datelor pentru un generator termic alternativ.		Parametru special	Nivel de specialist pentru tehnicienii de service
	Temperatura exterioară	Afișarea temperaturii exterioare măsurate		Substație	Selectarea sau afișarea datelor substației.
mode	Regim de funcționare	Selectarea regimului de funcționare		Versiune	Afișarea versiunilor de software ale unității de comandă și automatizării
	Ore de funcționare	Afișarea orelor de funcționare		Apă caldă	Selectarea sau afișarea datelor pentru generarea apei calde.
	Temperatura măsurată a încăperii	Afișarea temperaturii măsurate a încăperii	prog	Program temporizat circulație	Setarea sau afișarea programului temporizat (de ex. pentru circuitul de încălzire sau pompa de circulație)
	Temperatură măsurată	Afișarea temperaturii măsurate		Resetare	Resetarea valorilor modificate la setarea din fabrică
	Temperatura pe tur măsurată	Afișarea temperaturii pe tur măsurate		Înapoi	Întoarcerea la nivelul anterior
	Date circuit de încălzire	Afișarea datelor privind componentele instalației și funcțiile integrate în sistem		Defecțiune	Afișarea stării unei funcții sau a unei componente a instalației

Atingeți simbolul	Denumire	Explicație	Atingeți simbolul	Denumire	Explicație
	Curbă de încălzire	Selectarea sau afișarea unei curbe de încălzire.		Informații sistem	Afișarea informațiilor privind instalația.
	Date de identificare cazan	Selectarea sau afișarea datelor generale privind cazanul.		Boiler	Selectarea sau afișarea datelor boilerului
	Selectare modul	Selectarea sau afișarea modulelor		Temperatura setată a încăperii	Afișarea temperaturii setate a încăperii
	Date monitor	Afișarea valorilor de referință și actuale ale instalației		Concediu	Întreruperea regimului de încălzire. Circuitul de încălzire funcționează în regimul de reducere pentru durata de timp setată.
	Pauză	Întreruperea regimului de încălzire. Circuitul de încălzire funcționează în regimul de reducere pentru durata de timp setată.		Festivitate	Întreruperea regimului de reducere. Circuitul de încălzire funcționează în regimul de încălzire pentru durata de timp setată.
	Verificarea funcționării	Verificarea componentelor racordate ale instalației		Mod regim manual	Utilizarea funcției (de ex. circuit de încălzire pentru apă caldă) prin setări manuale.
	Regim automat	Utilizarea instalației conform parametrilor setați		Limită încălzire (vara începând cu/în funcție de temperatura exterioară)	Selectarea sau afișarea temperaturii exterioare la care este dezactivat circuitul de încălzire sau funcția
	Mod retro (versiune afișaj nouă/veche)	Comutarea afișajului display-ului la reprezentarea reglării CSM/CFB (posibilă numai pentru funcții care erau disponibile în reglarea CSM/CFB)		Regim redus	Reducerea temperaturii de referință cu o valoare reglabilă (de ex. pentru temperatura dorită a încăperii este setat 20 °C, deci la reducerea cu 4 °C (K) este încălzită în continuare la 16 °C)
	Protecție împotriva înghețului	Funcție care previne înghețarea instalației		Meniu de informații	Afișarea parametrilor actuali
	Funcționare	Afișarea stării unei funcții sau a unei componente a instalației		Oprit	Instalația, componenta instalației sau funcția sunt dezactivate.
	Porniri arzător	Afișarea numărului de porniri ale arzătorului		Funcții extinse	Posibilități de programare suplimentare pentru circuitul de încălzire, apă caldă etc.
	Temperatură max. cazan	Afișarea temperaturii setate ca valoare maximă		Element de reglaj	Afișarea stării elementului de reglaj
	Dezinfecție termică	Afișarea temperaturii de dezinfecție și interogare privind necesitatea începerii dezinfecției termice.	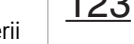	Frecvența comutărilor	Selectarea sau afișarea frecvenței comutărilor componentelor instalației
	conexiune la Internet, Conectivitate	Afișarea statusului conexiunii la Internet sau selectarea conexiunii la Internet		Limbă	Selectarea limbii în care trebuie afișate textele pe afișaj
	Uscare şapă	Posibilități de reglare pentru uscarea șapei		Setare de bază	Setări de bază pentru funcția selectată

Atingeți simbolul	Denumire	Explicație	Atingeți simbolul	Denumire	Explicație
	Ecran de blocare	Blocarea afișajului pentru a preveni accesul persoanelor neautorizate în Nivel client sau Nivel de service		Centrală termică de cogenerare	Selectarea sau afișarea datelor pentru o centrală termică de cogenerare
	Integrare rezervor tampon	Selectarea sau afișarea datelor pentru conectarea unui rezervor tampon			

Tab. 10 Explicarea simbolurilor

11.2.3 Explicarea simbolurilor setări portal

Atingeți simbolul	Denumire	Explicație	Atingeți simbolul	Denumire	Explicație
	Comutarea vizualizării	Comutarea selectării între afișarea tip hartă sau tip liste		Deschiderea ferestrei de modificare	Modificări la nivelul setărilor sau datelor instalației.
	Oglindirea datelor instalației	Transmiterea vederii de ansamblu a automatizărilor pe monitor		Setări utilizator	Ajustarea setărilor portalului
	Părăsirea portalului	Finalizarea accesului automatizării			

Tab. 11 Explicarea simbolurilor setări portal

Robert Bosch S.R.L.
Departamentul Termotehnică
Str. Horia Măcelariu 30-34
013937 Bucureşti
ROMANIA
Tel.: +40-21-4057500
Fax: +40-21-2331313
www.bosch-climate.ro