Tecnologia per la vita

BOSCH

Aria nuova in casa per una vita sana

Climatizzatori Mono e Multisplit

Scopri tutte le funzioni dei climatizzatori Climate di Bosch

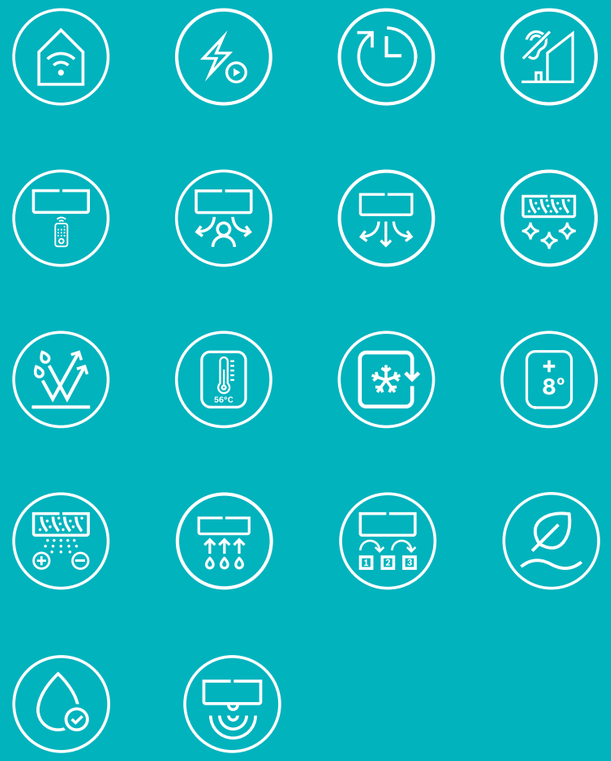

Panoramica delle funzioni

SEMPLICITÀ D'USO

WiFi
Facilmente gestibile da remoto con Wi-Fi tramite l'app Bosch HomeCom Easy.

Auto restart
In caso di interruzione di corrente, il climatizzatore non cancella alcuna impostazione.

1-2-3-5h off timer
Grazie al timer di spegnimento il climatizzatore si spegne automaticamente dopo il tempo impostato (1-2-3-5 ore).

COMFORT

Modalità silenziosa unità esterna
In modalità silenziosa, l'emissione sonora dell'unità esterna può essere ridotta di ben 4 dB(A).

Funzione "Seguimi"
Il sensore nel telecomando a infrarossi rileva la temperatura dell'area della stanza in cui è collocato.

Ventilazione indiretta
Tramite il telecomando, è possibile posizionare automaticamente l'aletta del condizionatore in modo che il flusso d'aria non sia indirizzato sull'utente.

Flusso d'aria 3D
Grazie ai due motori, il flusso d'aria può essere direzionato contemporaneamente sia verticalmente che orizzontalmente.

Modalità autopulizia
La modalità di autopulizia impedisce la formazione di muffa ed elimina la polvere che può crearsi nell'unità esterna.

Anticorrosione
Rivestimento speciale anticorrosione delle alette.

QUALITÀ

I-clean
Elimina fino al 99% dei batteri riscaldando l'evaporatore a 56 °C.

Raffrescamento a bassa temperatura
Consente di raffrescare l'ambiente interno anche con basse temperature esterne.

Riscaldamento 8 °C
Protezione contro il congelamento della stanza, mantenendo una temperatura di +8 °C.

Ionizzatore
La tecnologia a ioni elimina batteri, muffe e altri inquinanti nell'aria.

Deumidificazione
La modalità deumidificazione, che rimuove l'umidità nell'aria, è particolarmente utile nelle giornate afose.

Controllo umidità
Possibilità di impostare i livelli di umidità relativa in modalità "deumidificazione" per il massimo comfort nelle giornate più umide, senza seccare troppo l'aria.

RISPARMIO ENERGETICO

GEAR Riduzione consumi
3 livelli di potenza di funzionamento disponibili per ridurre il consumo di corrente.

Modalità eco
In modalità eco, l'unità funziona con un livello inferiore di consumo energetico.

Intelligent Eye
Il sensore di presenza, in assenza di persone nella stanza, consente all'unità di lavorare in risparmio energetico.

Facili da usare e installare, versatili e raffinati, i climatizzatori Climate di Bosch sapranno “semplicemente” stupirti

Semplicemente l’atmosfera giusta

Fuori non si respira dal caldo? Oppure il tempo si è improvvisamente rinfrescato? Ti basterà scegliere la funzione giusta dal semplice e intuitivo menù del telecomando per avere la tua oasi di comfort e benessere in casa, con il giusto grado di raffrescamento o riscaldamento.

Respira aria pura

I livelli di inquinamento atmosferico salgono? La stagione dei pollini minaccia il tuo benessere? Non in casa tua, grazie ai potenti filtri che migliorano la qualità dell’aria nell’abitazione, catturando microbi e altre impurità.

Risparmia energia

I climatizzatori della serie Climate di Bosch sono tanto facili da usare quanto convenienti. Funzionano in modo altamente efficiente e utilizzano solo l’energia necessaria per assicurarti il benessere desiderato, senza sprechi, anche grazie alle funzioni "Stand-by" e "Timer".

Rilassati nella massima tranquillità

L’elevata silenziosità dei climatizzatori Climate li rende compagni discreti nella tua abitazione. Rilassati e goditi la climatizzazione Bosch!

Le nostre due App: da sole eccezionali, in coppia sbalorditive

Scegli la corretta configurazione dei tuoi climatizzatori e impostane le funzioni in pochi click.

App Climate Select

Trova la configurazione perfetta

Punta la fotocamera del tuo device sulla parete dove vorresti installare il tuo climatizzatore e guardalo comparire in realtà aumentata.

Visualizza le differenti taglie e scegli la più adatta al tuo ambiente.

Trova la posizione migliore per un’ottimale resa estetica e una pratica manutenzione.

Scatta e salva una foto, per memorizzare le impostazioni definite.

Scarica subito
Climate Select

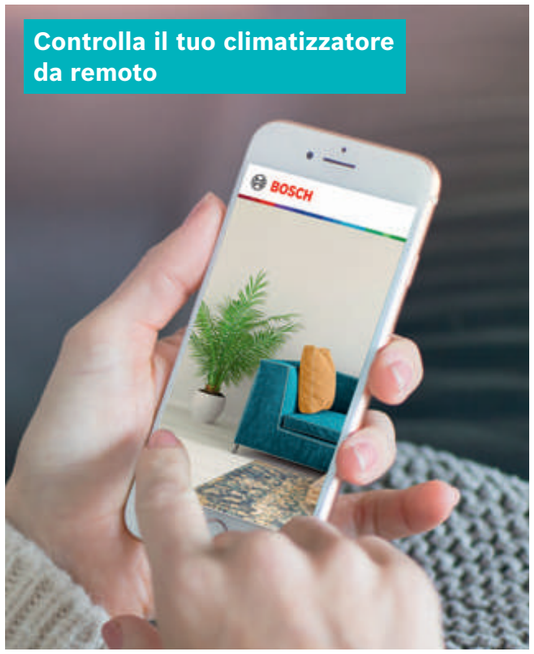

App HomeCom Easy

Controlla le funzionalità dei tuoi climatizzatori

Visualizza tutti i tuoi apparecchi a colpo d’occhio e regolane le funzioni principali già dalla Home tramite Wi-Fi.

Imposta modalità di funzionamento, temperatura e direzione del flusso d'aria, per il massimo comfort in ogni stanza.

Rimani sempre informato sullo stato di funzionamento dei tuoi climatizzatori e su eventuali anomalie, grazie a notifiche push.

Necessario accessorio opzionale G 10 CL-1.

Scarica subito
HomeCom Easy

Panoramica dei prodotti

Monosplit			Multisplit
Climate 6000i	**Climate 5000i**	**Climate 3000i**	**Climate 5000 M** NOVITÀ
			Fino a cinque unità interne
26/35/50/70 [kW*10]	26/35 [kW*10]	20**/26/35/50/70 [kW*10]	41/53/62/79/82/105/125 [kW*10]
Google play, App Store, Detrazioni fiscali, Conto termico 2.0, Eurovent Certified Performance	Google play, App Store, Detrazioni fiscali, Conto termico 2.0, Eurovent Certified Performance	Google play, App Store, Detrazioni fiscali*, Conto termico 2.0*, Eurovent Certified Performance	Google play, App Store, Detrazioni fiscali, Conto termico 2.0, Eurovent Certified Performance ***
Raffrescamento A+++ (A+++⇒D) Riscaldamento A++ (A+++⇒D)	Raffrescamento A+++ (A+++⇒D) Riscaldamento A+ (A+++⇒D)	Raffrescamento A++ (A+++⇒D) Riscaldamento A+ (A+++⇒D)	Raffrescamento A++ (A+++⇒D) Riscaldamento A+ (A+++⇒D)
			A seconda delle unità interne connesse (verificare il manuale d'uso per maggiori informazioni)

*Detrazioni fiscali e Conto Termico per i modelli CL3000i-Set 26 WE e CL3000i-Set 35 WE.
Le unita interne dei Set CL3000i-Set 53 WE e CL3000i-Set 70 WE accedono agli incentivi nella sola versione Multisplit

**Disponibile solo per Multisplit

*** Certificato Eurovent fino a 12 kW

Climate 6000i

La climatizzazione intelligente per la tua casa

Alta efficienza
Classe A+++ in raffrescamento e A++ in riscaldamento.

Climatizzazione intelligente con Intelligent Eye
Il sensore presente sull'unità percepisce la presenza di persone nel locale e, in caso di assenza, attiva la modalità risparmio energetico.

Funzione Deumidificazione per il massimo comfort
L'unicità della funzione "Controllo umidità" consente di impostare il livello di umidità relativa in un range dal 35% all'85% per garantire il massimo comfort desiderato.

Qualità dell'aria
La combinazione del filtro catalizzatore a freddo, del biofiltro, del filtro ad alta densità e dello ionizzatore garantiscono aria sana e fresca. La pulizia integrata mantiene pulito l'apparecchio.

Facile installazione e manutenzione
L'unità è progettata per ottimizzare al massimo le operazioni di installazione e manutenzione.
Il nuovo layout consente un'installazione comoda e veloce, permette una pulizia semplificata del filtro grazie all'attacco a calamite e una pulizia profonda della batteria, facilmente smontabile.

Caratteristiche e funzioni:

- Sensore di presenza Intelligent Eye
- Funzione "Controllo umidità"
- Estrema silenziosità
- Manutenzione e installazione semplificate
- Accesso agli incentivi fiscali

HomeCom Easy è la app sviluppata da Bosch che ti consente tramite l'accessorio opzionale G 10 CL-1 di controllare il tuo impianto di condizionamento da remoto, comodamente dal tuo smartphone, ovunque ti trovi.

Climate 6000i

UNITÀ INTERNA

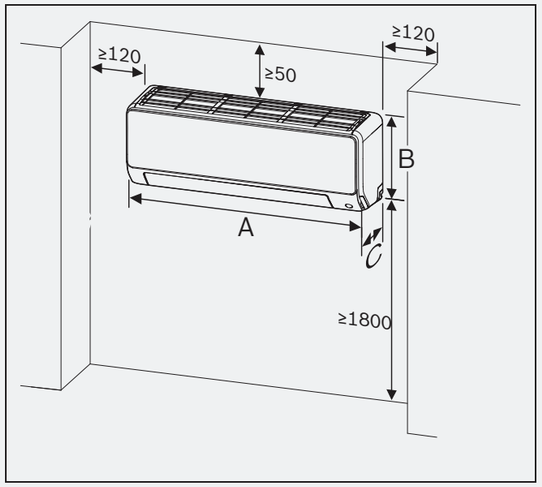

UNITÀ ESTERNA

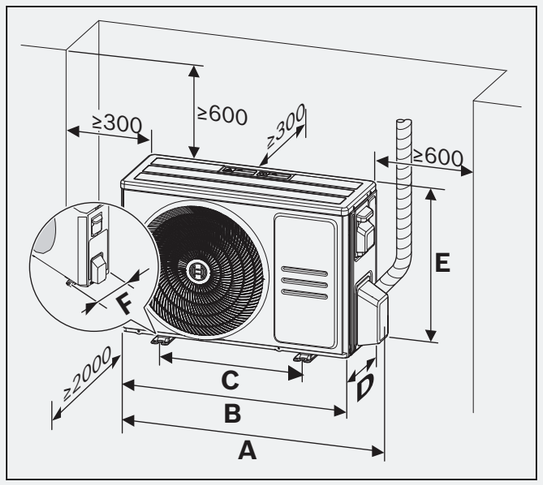

Dimensioni e quote di rispetto unità interna

Unità interna	A [mm]	B [mm]	C [mm]
CL6001iU W 26 E	795	295	225
CL6001iU W 35 E	795	295	225
CL6001iU W 53 E	965	319	239
CL6001iU W 70 E	1.140	370	275

Dimensioni e quote di rispetto unità esterna

Unità esterna	A [mm]	B [mm]	C [mm]	D [mm]	E [mm]	F [mm]
CL6001i 26 E	874	805	511	330	554	317
CL6001i 35 E	874	805	511	330	554	317
CL6001i 53 E	955	890	663	342	673	354
CL6001i 70 E	955	890	663	342	673	354

Raffrescamento

A+++

A+++⇒D

Riscaldamento

A++

A+++⇒D

R 32

Detrazioni fiscali

Conto termico 2.0

EUROVENT CERTIFIED PERFORMANCE www.eurovent-certification.com

Codice Set		CL6001i-Set 26 WE	CL6001i-Set 35 WE	CL6001i Set-53 WE	CL6001i-Set 70 WE
Codice identificativo unità esterna		**CL6001i 26 E**	**CL6001i 35 E**	**CL6001i 53 E**	**CL6001i 70 E**
Codice identificativo unità interna		**CL6001iU W 26 E**	**CL6001iU W 35 E**	**CL6001iU W 53 E**	**CL6001iU W 70 E**
Capacità	**BTU/h**	**9.000**	**12.000**	**18.000**	**24.000**
Raffrescamento					
Capacità nominale	kW	2,6	3,5	5,3	7,0
Potenza elettrica assorbita nominale	kW	0,57	0,88	1,29	1,76
EER		4,54	4,05	4,10	3,95
Capacità (min - max)	kW	1,32 - 3,81	1,32 - 3,96	1,99 - 6,13	2,11 - 8,21
Potenza elettrica assorbita (min - max)	W	130 - 1.200	130 - 1.250	160 - 1.787	420 - 3.200
Carico teorico (PdesignC)	kW	2,6	3,5	5,3	7,0
SEER		8,6	8,5	8,5	8,5
Classe di efficienza energetica		A+++	A+++	A+++	A+++
Campo di temperature operative esterne	°C	-15/+50	-15/+50	-15/+50	-15/+50
Riscaldamento in condizioni climatiche medie					
Capacità nominale	kW	3,0	3,9	5,6	7,5
Potenza elettrica assorbita nominale	kW	0,66	0,99	1,51	1,98
COP		4,54	4,0	3,71	3,71
Capacità (min - max)	kW	0,88 - 4,4	0,88 - 4,54	1,35 - 6,77	1,55 - 8,21
Potenza elettrica assorbita (min - max)	W	120 - 1.400	120 - 1.450	230 - 1.695	300 - 3.100
Carico teorico (Pdesignh)	kW	2,4	2,4	4,3	5,0
SCOP (-7 °C)		4,6	4,6	4,3	4,2
Classe di efficienza energetica (-7 °C)		A++	A++	A+	A+
Campo di temperature operative esterne	°C	-15/+24	-15/+24	-15/+24	-15/+24
Riscaldamento in condizioni climatiche più calde					
SCOP (2°C)		5,1	5,1	5,4	5,3
Classe di efficienza energetica (2 °C)		A+++	A+++	A+++	A+++
Unità interna					
Portata aria alle diverse velocità (alta/media/bassa)	m^3/h	530/360/280	560/380/290	685/580/400	1.092/724/379
Livello di pressione sonora a diverse velocità (max / media / bassa / silent)	dB(A)	37/32/21,5/20,5	40/33/22/21	41/35/23/22	44,5/40/33/21
Livello di potenza sonora	dB(A)	58,0	59,0	59,0	65,0
Dimensioni (LxPxA)	mm	795 x 225 x 295	795 x 225 x 295	965 x 239 x 319	1.140 x 275 x 370
Peso netto	kg	10,2	10,2	12,3	20,0
Unità esterna					
Portata aria	m3/h	2.200	2.200	3.500	3.500
Livello di pressione sonora	dB(A)	57,0	57,5	56,0	58,5
Livello di potenza sonora	dB(A)	64,0	65,0	65,0	68,0
Dimensioni (LxPxA)	mm	805 x 330 x 554	805 x 330 x 554	890 x 342 x 673	890 x 342 x 673
Peso netto	kg	28,4	28,4	38,8	45,6
Refrigerante					
Tipo/Quantità di riempimento	-/kg	R32/0,69	R32/0,69	R32/1,1	R32/1,5
GWP/ Tons CO_2 eq.	-/t	675/0,47	675/0,47	675/0,74	675/1,01
Carica aggiuntiva (sopra i 5m di lunghezza)	g/m	12,0	12,0	12,0	24,0
Generale					
Alimentazione elettrica	V, Hz, Fase	220-240V, 50Hz, Mono	220-240V, 50Hz, Mono	220-240V, 50Hz, Mono	220-240V, 50Hz, Mono
Amperaggio max.	A	10,5	10,5	13,0	19,0
Assorbimento max.	W	2.300	2.300	2.800	3.700
Tubazioni					
Diametro tubi refrigerante liq/gas	mm	Ø6,35 / Ø9,52 (1/4"/3/8")	Ø6,35 / Ø9,52 (1/4"/3/8")	Ø6,35/Φ12,7(1/4"/1/2")	Ø9,52 / Ø15,9 (3/8"/5/8")
Lunghezza max./Dislivello max.	m	25/10	25/10	30/20	50/25
Lunghezza max. con precarica	m	5,0	5,0	5,0	5,0

I valori nominali sono stati misurati secondo la EN14511 e registrati EUROVENT. I dati di SEER e SCOP sono basati in conformità allo standard di misura EN14825

Climate 5000i

L’eleganza senza rinunciare al comfort per un’aria fresca e pulita

Efficienza
Classe A+++ in raffrescamento e A+ in riscaldamento.

Ottima qualità dell'aria
Per godere di un'aria pulita e sana, muffe, batteri e altri inquinanti presenti nell'aria vengono eliminati grazie alla combinazione del catalizzatore a freddo, del biofiltro, del filtro ad alta densità e della tecnologia dello ionizzatore. Inoltre la funzione di pulizia integrata mantiene pulito l'apparecchio.

Flusso d’aria 3D
Due motori controllano il movimento sia delle alette verticali che di quelle orizzontali, garantendo comfort e uniformità nella distribuzione dell'aria.

Design accattivante
Le linee essenziali e moderne rendono Climate 5000i un vero e proprio complemento d'arredo, adatto ad ogni ambiente.

Caratteristiche e funzioni:

- Qualità dell'aria garantita dalla tecnologia a ioni e dai filtri
- Direzione 3D del flusso d'aria
- Design lineare ed elegante
- Accesso agli incentivi fiscali

HomeCom Easy è la app sviluppata da Bosch che ti consente tramite l'accessorio opzionale G 10 CL-1 di controllare il tuo impianto di condizionamento da remoto, comodamente dal tuo smarthphone, ovunque ti trovi.

Climate 5000i

UNITÀ INTERNA

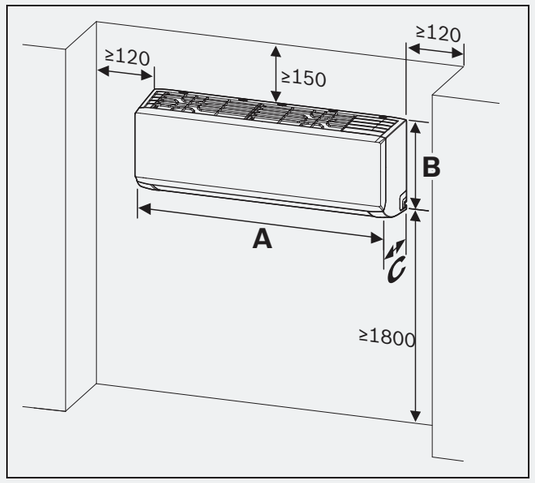

UNITÀ ESTERNA

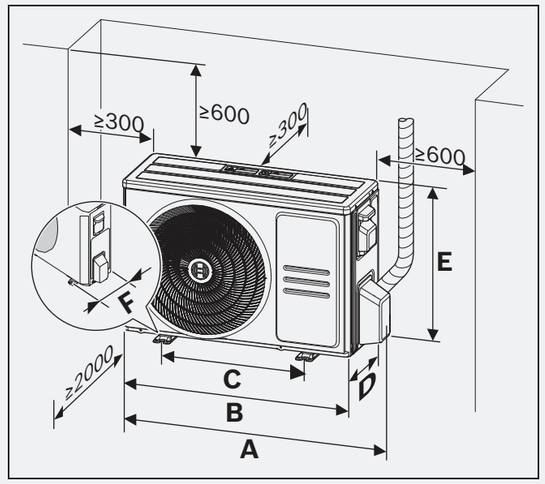

Dimensioni e quote di rispetto unità interna

Unità interna	A [mm]	B [mm]	C [mm]
CL5000i W 26 E	802	295	200
CL5000i W 35 E	802	295	200

Dimensioni e quote di rispetto unità esterna

Unità esterna	A [mm]	B [mm]	C [mm]	D [mm]	E [mm]	F [mm]
CL5000i 26 E	835	765	452	303	555	286
CL5000i 35 E	835	765	452	303	555	286

Raffrescamento

A+++

A+++⇒D

Riscaldamento

A+

A+++⇒D

R 32

Detrazioni fiscali

Conto termico 2.0

EUROVENT CERTIFIED PERFORMANCE www.eurovent-certification.com

Codice Set		CL5000i-Set 26 WE	CL5000i-Set 35 WE
Codice identificativo unità esterna		CL5000i 26 E	CL5000i 35 E
Codice identificativo unità interna		CL5000iU W 26 E	CL5000iU W 35 E
Capacità	BTU/h	9.000	12.000
Raffrescamento			
Capacità nominale	kW	2,6	3,5
Potenza elettrica assorbita nominale	kW	0,66	1,00
EER		4,15	3,9
Capacità (min - max)	kW	1,0 - 3,2	1,4 - 4,3
Potenza elettrica assorbita (min - max)	W	80 - 1.100	120 - 1.650
Carico teorico (PdesignC)	kW	2,6	3,3
SEER		8,5	8,5
Classe di efficienza energetica		A+++	A+++
Campo di temperature operative esterne	°C	-15/+50	-15/+50
Riscaldamento in condizioni climatiche medie			
Capacità nominale	kW	2,93	3,81
Potenza elettrica assorbita nominale	kW	0,67	0,97
COP		4,35	3,93
Capacità (min - max)	kW	0,8 - 3,4	1,1 - 4,4
Potenza elettrica assorbita (min - max)	W	70 - 990	110 - 1.480
Carico teorico (Pdesignh)	kW	2,6	2,6
SCOP (-7 °C)		4,2	4,3
Classe di efficienza energetica		A+	A+
Campo di temperature operative esterne	°C	-15/+24	-15/+24
Riscaldamento in condizioni climatiche più calde			
SCOP (+2 °C)		5,4	5,8
Classe di efficienza energetica (+2 °C)		A+++	A+++
Unità interna			
Portata d'aria alle diverse velocità (alta / media / bassa)	m^3/h	510/360/300	520/370/310
Livello di pressione sonora a diverse velocità (max /media /bassa / silent)	dB(A)	37/32/22/21	37/32/22/21
Livello di potenza sonora	dB(A)	56,0	60,0
Dimensioni (LxPxA)	mm	802 x 200 x 295	802 x 200 x 295
Peso netto	kg	8,7	8,7
Unità esterna			
Portata d'aria	m^3/h	2.150	2.200
Livello di pressione sonora	dB(A)	55,5	55,0
Livello di potenza sonora	dB(A)	60	64
Dimensioni (LxPxA)	mm	765 x 303 x 555	765 x 303 x 555
Peso netto	kg	26,2	26,4
Refrigerante			
Tipo/Quantità di riempimento	-/kg	R32/0,62	R32/0,62
GWP/ Tons CO_2 eq.	-/t	675/0,419	675/0,419
Carica aggiuntiva (sopra i 5m di lunghezza)	g/m	12,0	12,0
Generale			
Alimentazione elettrica	V, Hz, Fase	220-240V, 50Hz, Mono	220-240V, 50Hz, Mono
Amperaggio max.	A	10,0	10,0
Assorbimento max.	W	2.150	2.150
Tubazioni			
Diametro tubi refrigerante liq/gas	mm (pollici)	Ø6,35 / Ø9,52 (1/4''/3/8'')	Ø6,35 / Ø9,52 (1/4''/3/8'')
Lunghezza max./Dislivello max.	m	25/10	25/10

I valori nominali sono stati misurati secondo la EN14511 e registrati EUROVENT. I dati di SEER e SCOP sono basati in conformità allo standard di misura EN14825

Climate 3000i

La soluzione compatta e silenziosa

Efficienza e compattezza
Classe di efficienza A++ in raffrescamento e A+ in riscaldamento e estrema compattezza dell'unità interna.

Massimo comfort
Con la modalità "Seguimi" il climatizzatore regola la temperatura in base a dove ci si trova nella stanza, grazie al sensore di temperatura nel telecomando.

Estremamente silenzioso
La modalità "Silent" impostabile facilmente da telecomando garantisce il massimo comfort.

Risparmio energetico
In modalità "Eco" e "Gear", Climate 3000i garantisce consumi ridotti e risparmio energetico.

Aria sempre pulita
Le funzioni "I-Clean" dell'unità interna e autopulizia dell'unità esterna mantengono il climatizzatore sempre pulito e libero da polveri e muffe. Inoltre, i filtri impediscono la diffusione di odori e catturano microbi e altre impurità presenti nell'aria.

Caratteristiche e funzioni:

- Design compatto
- Estrema silenziosità
- Funzione "Seguimi" e "Ventilazione indiretta" per il massimo comfort
- Filtri e funzioni di pulizia

HomeCom Easy è la app sviluppata da Bosch che ti consente, tramite l'accessorio opzionale G 10 CL-1, di controllare il tuo impianto di condizionamento da remoto, comodamente dal tuo smartphone, ovunque ti trovi.

Climate 3000i

UNITÀ INTERNA

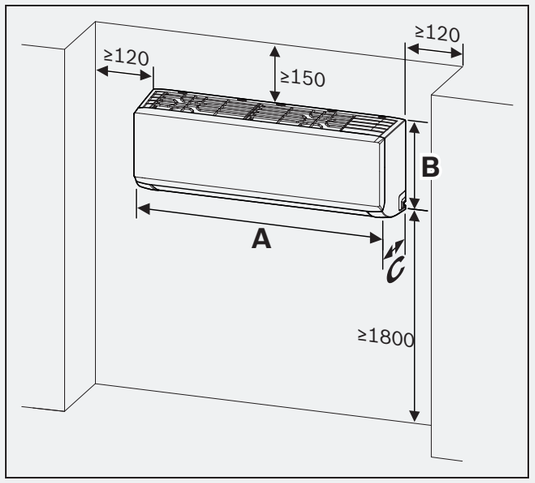

UNITÀ ESTERNA

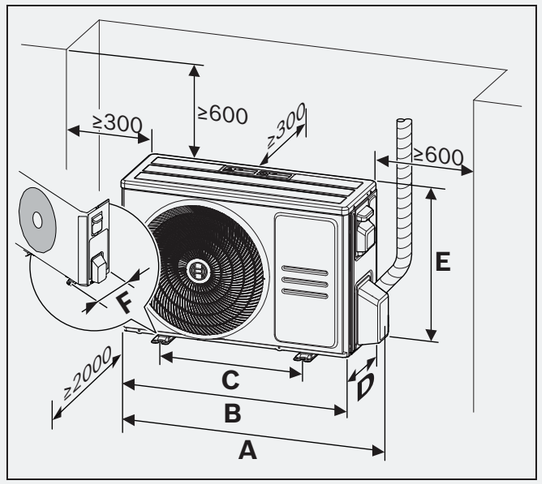

Dimensioni e quote di rispetto unità interna

Unità interna	A [mm]	B [mm]	C [mm]
CL3000i W 26 E	729	292	200
CL3000i W 35 E	802	295	200
CL3000i W 53 E	971	321	228
CL3000i W 70 E	1.082	337	234

Dimensioni e quote di rispetto unità esterna

Unità esterna	A [mm]	B [mm]	C [mm]	D [mm]	E [mm]	F [mm]
CL3000i 26 E	790	720	452	270	495	255
CL3000i 35 E	790	720	452	270	495	255
CL3000i 53 E	874	805	511	330	554	317
CL3000i 70 E	955	890	663	342	673	354

Raffrescamento

A++

A^{+++}⇒D

Riscaldamento

A+

A^{+++}⇒D

R 32

Detrazioni fiscali *

Conto termico 2.0 *

EUROVENT CERTIFIED PERFORMANCE www.eurovent-certification.com

Codice Set		CL3000i-Set 26 WE	CL3000i-Set 35 WE	CL3000i-Set 53 WE	CL3000i-Set 70 WE
Codice identificativo unità esterna		CL3000i 26 E	CL3000i 35 E	CL3000i 53 E	CL3000i 70 E
Codice identificativo unità interna		CL3000iU W 26 E	CL3000iU W 35 E	CL3000iU W 53 E	CL3000iU W 70 E
Capacità	BTU/h	9.000	12.000	18.000	24.000
Raffrescamento					
Capacità nominale	kW	2,6	3,5	5,3	7,0
Potenza elettrica assorbita nominale	kW	0,73	1,10	1,55	2,40
EER		3,57	3,23	3,38	2,76
Capacità (min - max)	kW	1,0 - 3,2	1,4 - 4,3	2,1 - 5,9	3,4 - 8,2
Potenza elettrica assorbita (min - max)	W	80 - 1.100	120 - 1.650	420 - 2.050	560 - 3.200
Carico teorico (PdesignC)	kW	2,8	3,6	5,3	7,0
SEER		7,4	7,0	7,0	6,4
Classe di efficienza energetica		A++	A++	A++	A++
Campo di temperature operative esterne	°C	-15/+50	-15/+50	-15/+50	-15/+50
Riscaldamento in condizioni climatiche medie					
Capacità nominale	kW	2,9	3,8	5,6	7,3
Potenza elettrica assorbita nominale	kW	0,77	1,03	1,75	2,13
COP		3,8	3,71	3,31	3,38
Capacità (min - max)	kW	0,8 - 3,4	1,1 - 4,4	1,5 - 5,8	3,1 - 8,2
Potenza elettrica assorbita (min - max)	W	70 - 990	110 - 1.480	300 - 2.000	780 - 3.100
Carico teorico (Pdesignh)	kW	2,5	2,5	4,2	4,9
SCOP (-7 °C)		4,1	4,2	4,0	4,0
Classe di efficienza energetica (-7 °C)		A+	A+	A+	A+
Campo di temperature operative esterne	°C	-15/+24	-15/+24	-15/+24	-15/+24
Riscaldamento in condizioni climatiche più calde					
SCOP (2°C)		5,2	5,5	5,1	5,1
Classe di efficienza energetica (2 °C)		A+++	A+++	A+++	A+++
Unità interna					
Portata aria alle diverse velocità (alta/media/bassa)	m^3/h	520/460/330	530/400/350	800/600/500	1.090/770/610
Livello di pressione sonora a diverse velocità (max / media / bassa /silent)	dB(A)	37/32/22/20	37/32/22/21	41/37/31/20	46/37/34,5/21
Livello di potenza sonora	dB(A)	54	56	56	62
Dimensioni (LxPxA)	mm	729 x 200 x 292	802 x 200 x 295	971 x 228 x 321	1.082 x 234 x 337
Peso netto	kg	8,0	8,7	11,2	13,6
Unità esterna					
Portata aria alle diverse velocità (alta/media/bassa)	m3/h	1.850	1.850	2.100	3.500
Livello di pressione sonora	dB(A)	55,5	55	57	60
Livello di potenza sonora	dB(A)	62	63	65	67
Dimensioni (LxPxA)	mm	720 x 270 x 495	720 x 270 x 495	805 x 330 x 554	890 x 342 x 673
Peso netto	kg	23,5	23,7	33,5	43,9
Refrigerante					
Tipo/Quantità di riempimento	-/kg	R32/0,6	R32/0,65	R32/1,1	R32/1,45
GWP/ Tons CO_2 eq.	-/t	675/0,405	675/0,439	675/0,742	675/0,979
Carica aggiuntiva (sopra i 5m di lunghezza)	g/m	12,0	12,0	12,0	24,0
Generale					
Alimentazione elettrica	V, Hz, Fase	220-240V, 50Hz, Mono	220-240V, 50Hz, Mono	220-240V, 50Hz, Mono	220-240V, 50Hz, Mono
Amperaggio max.	A	10,0	10,0	13,0	19,0
Assorbimento max.	W	2.150	2.150	2.500	3.700
Tubazioni					
Diametro tubi refrigerante liq/gas	mm	Ø6,35 / Ø9,52 (1/4"/3/8")	Ø6,35 / Ø9,52 (1/4"/3/8")	Ø6,35/Φ12,7(1/4"/1/2")	Ø9,52 / Ø15,9 (3/8"/5/8")
Lunghezza max./Dislivello max.	m	25/10	25/10	30/20	50/25

I valori nominali sono stati misurati secondo la EN14511 e registrati EUROVENT. I dati di SEER e SCOP sono basati in conformità allo standard di misura EN14825.
* Ecobonus e Conto Termico per i modelli CL3000i-Set 26 WE e CL3000i-Set 35 WE.
Le unita interne dei Set CL3000i-Set 53 WE e CL3000i-Set 70 WE accedono agli incentivi nella sola versione Multisplit.

Climate 5000 M

Il massimo comfort per ogni ambiente

Massima flessibilità
I climatizzatori Multisplit Climate 5000 M offrono diverse combinazioni di installazione con unità interne a parete, a cassetta, canalizzate e console e costituiscono la soluzione ideale per impianti fino 5 unità interne, disponibili in varie potenze.

Ampio range di temperature di funzionamento
Climate 5000 M lavora, in raffrescamento, con temperature esterne da -15°C a +50°C e in riscaldamento con temperature esterne da -15°C a +24°C, offrendo così la soluzione perfetta per ogni contesto.

Caratteristiche e funzioni:

- Varie combinazioni tra diversi tipi di unità interna
- Ampio range di temperatura di funzionamento
- Accesso agli incentivi fiscali per ogni combinazione

HomeCom Easy è la app sviluppata da Bosch che ti consente , tramite l'accessorio opzionale G 10 CL-1, di controllare il tuo impianto di condizionamento da remoto, comodamente dal tuo smarthphone, ovunque ti trovi.

Climate 5000 M

CL6000i

CL5000i

CL3000i

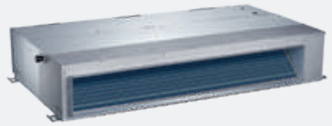

UNITÀ ESTERNA

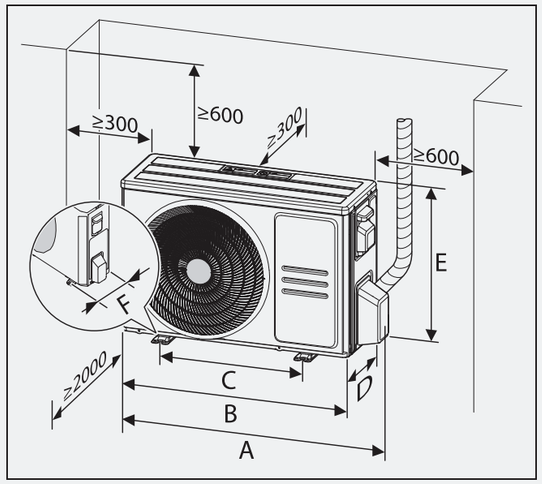

Dimensioni e quote di rispetto unità esterna

Unità esterna	A [mm]	B [mm]	C [mm]	D [mm]	E [mm]	F [mm]
CL5000M 41/2 E	874	805	511	330	554	317
CL5000M 53/2 E	874	805	511	330	554	317
CL5000M 62/3 E	955	890	663	342	673	354
CL5000M 79/3 E	955	890	663	342	673	354
CL5000M 82/4 E	1.034	946	673	410	810	403
CL5000M 105/4 E	1.034	946	673	410	810	403
CL5000M 125/5 E	1.034	946	673	410	810	403

Raffrescamento A++ (A+++⇒D)

Riscaldamento A+ (A+++⇒D)

R 32

Detrazioni fiscali

Conto termico 2.0

** EUROVENT CERTIFIED PERFORMANCE www.eurovent-certification.com

Dati ErP per combinazioni di unità esterne e unità interne a parete CL6001iU W 26 E (1)		CL5000M 41/2 E	CL5000M 53/2 E	CL5000M 62/3 E	CL5000M 79/3 E	CL5000M 82/4 E	CL5000M 105/4 E	CL5000M 125/5 E
Capacità	BTU/h	14.000	18.000	21.000	27.000	28.000	36.000	42.000
Raffrescamento								
Capacità nominale	kW	4,1	5,3	6,2	7,9	8,2	10,6	12,3
Potenza elettrica assorbita nominale	kW	1,27	1,64	1,9	2,5	2,27	3,26	3,8
EER	W/W	3,23	3,23	3,23	3,23	3,61	3,24	3,24
Capacità (min-max)	kW	1,47-5,42	1,70-5,71	1,99-6,59	2,78-8,50	2,85-9,67	2,96-11,78	3,02-12,9
Potenza assorbita (min - max)	kW	0,1-1,7	0,16-2,0	0,18-2,2	0,21-2,85	0,21-3,39	0,22-4,24	0,23-4,65
SEER	W/W	6,8	6,3	6,3	6,3	6,8	6,8	6,1
Classe di efficienza energetica		A++	A++	A++	A++	A++	A++	A++
Campo di temperature operative esterne	°C	-15/+50	-15/+50	-15/+50	-15/+50	-15/+50	-15/+50	-15/+50
Riscaldamento in condizioni climatiche medie								
Capacità nominale	kW	4,4	5,6	6,4	8,2	8,79	11,14	12,3
Potenza elettrica assorbita nominale	kW	1,19	1,5	1,74	2,21	2,3	2,92	3,3
COP	W/W	3,71	3,71	3,71	3,71	3,81	3,81	3,73
Capacità (min-max)	kW	1,52-4,95	1,82-5,63	1,99-6,68	2,49-8,50	2,93-11,43	3,28-12,54	3,81-12,90
Potenza assorbita (min - max)	kW	0,22-1,52	0,25-1,75	0,28-1,8	0,32-2,45	0,35-3,2	0,5-3,65	0,6-3,75
SCOP	W/W	4	4	4	4	4	4	3,7
Classe di efficienza energetica		A+	A+	A+	A+	A+	A+	A
Campo di temperature operative esterne	°C	-15/+24	-15/+24	-15/+24	-15/+24	-15/+24	-15/+24	-15/+24
Riscaldamento in condizioni climatiche più calde								
SCOP	W/W	5,1	5,1	5,1	5,1	5,1	5,1	5,1
Classe di efficienza energetica		A+++	A+++	A+++	A+++	A+++	A+++	A+++
Generale - Unità esterna								
Tensione di alimentazione elettrica	V / Hz	220 - 240 / 50	220-240 / 50	220-240 / 50	220-240 / 50	220-240 / 50	220-240 / 50	220-240 / 50
Assorbimento max.	W	2.750	3.050	3.910	4.100	4.150	4.600	4.700
Amperaggio max.	A	12	13	17	18	19	21,5	22
Portata d'aria	m^3/h	2.100	2.100	3.000	3.000	3.800	4.000	3.850
Livello di pressione sonora	dB(A)	56	54	58	58	62	62	61,5
Livello di potenza sonora	dB(A)	65	65	67	68	68	70	70
Dimensioni (LxPxA)	mm	805x330 x554	805x330 x554	890x342 x673	890x342 x673	946x410 x810	946x410x810	946x410x810
Peso netto	kg	31,6	35	43,3	48	62,1	68,8	74,1
Numero max. di unità interne collegabili		2	2	3	3	4	4	5
Refrigerante								
Tipo		R32	R32	R32	R32	R32	R32	R32
GWP		675	675	675	675	675	675	675
Quantità di riempimento	kg	1,1	1,25	1,5	1,85	2,1	2,1	2,9
Tons CO_2 eq.	t	0,743	0,844	1,013	1,249	1,418	1,418	1,958
Refrigerante aggiuntivo (sopra i 7,5 m di lunghezza)		Con Φ6,35 mm (1,4"): 12 g/m - Con Φ9,53 mm (3,8"): 24 g/m						
Tubazioni								
Diametro tubi refrigerante	mm	2xΦ6,35/ 2xΦ9,52	2xΦ6,35/ 2xΦ9,52	3xΦ6,35/ 3xΦ9,52	3xΦ6,35/ 3xΦ9,52	3xΦ6,35/3xΦ9,52/ 1xΦ6,35/1xΦ12,7	3xΦ6,35/3xΦ9,52/ 1xΦ6,35/1xΦ12,7	4xΦ6,35/4xΦ9,52/ 1xΦ6,35/1xΦ12,7
Lunghezza max. tubazioni tot.	m	40	40	60	60	80	80	80
Lunghezza max. per una IDU	m	25	25	30	30	35	35	35
Lunghezza max. con precarica	m	7,5	7,5	7,5	7,5	7,5	7,5	7,5

I valori nominali sono stati misurati secondo la EN14511. (1) I dati riportati si riferiscono a combinazioni con 2, 3, 4 e 5 unità interne murali da 9.000 BTU/h. Per i dati relativi ad altre combinazioni di capacità o ad altri tipi di unità interne rivolgersi al nostro Ufficio Tecnico.

** certificazione Eurovent fino a 12 kW

Unità interne disponibili per i sistemi Multisplit Climate 5000 M

Unità interne a parete CL6000i

Unità interne		CL6001iU W 26 E	CL6001iU W 35 E	CL6001iU W 53 E	CL6001iU W 70 E
Capacità	BTU/h	9.000	12.000	18.000	24.000
Portata d'aria alle diverse velocità (alta/media/bassa)	m^3/h	530/360/280	560/380/290	685/580/400	1.092/724/379
Livello di pressione sonora a diverse velocità (max/media/bassa/silent)	dB(A)	37/32/21,5/20,5	40/33/22/21	41/35/23/22	44,5/40/33/21
Livello di potenza sonora	dB(A)	58	59	59	65
Dimensioni (LxPxA)	mm	795x225x295	795x225x295	965x239x319	1.140x275x 370
Peso netto	kg	10,2	10,2	12,3	20
Diametro tubi refrigerante	mm	Ø6,35 / Ø9,52 (1/4"/3/8")	Ø6,35 / Ø9,52 (1/4"/3/8")	Φ6,35/Φ12,7(1/4"/1/2")	Ø9,52 / Ø15,9 (3/8"/5/8")

Fornita di serie con telecomando a infrarossi RG10L

Unità interne a parete CL5000i

Unità interne		CL5000iU W 26 E	CL5000iU W 35 E
Capacità	BTU/h	9.000	12.000
Portata d'aria alle diverse velocità (alta/media/bassa)	m^3/h	510/360/300	520/370/310
Livello di pressione sonora a diverse velocità (max/media/bassa/silent)	dB(A)	37/32/22/21	37/33/22/21
Livello di potenza sonora	dB(A)	56	60
Dimensioni (LxPxA)	mm	802x200x295	802x200x295
Peso netto	kg	8,7	8,7
Diametro tubi refrigerante	mm	Ø6,35 / Ø9,52 (1/4"/3/8")	Ø6,35 / Ø9,52 (1/4"/3/8")

Fornita di serie con telecomando a infrarossi RG10A-1. Filocomando CRC R-1 opzionale, via MC R

Unità interne a parete CL3000i

Unità interne		CL3000iU W 20E	CL3000iU W 26 E	CL3000iU W 35 E	CL3000iU W 53 E	CL3000iU W 70 E
Capacità	BTU/h	7.000	9.000	12.000	18.000	24.000
Portata d'aria alle diverse velocità (alta / media / bassa)	m^3/h	520/460/330	520/460/330	530/400/350	800/600/500	1.090/770/610
Livello di pressione sonora a diverse velocità (max/media/bassa/silent)	dB(A)	37/32/22/20	37/32/22/20	37/32/22/21	41/37/31/20	46/37/34,5/21
Livello di potenza sonora	dB(A)	54	54	56	56	62
Dimensioni (LxPxA)	mm	729x200x292	729x200x292	802x200x295	971x228x321	1.082x234x337
Peso netto	kg	8,0	8,0	8,7	11,2	13,6
Diametro tubi refrigerante	mm	Ø6,35/Ø9,52 (1/4"/3/8")	Ø6,35/Ø9,52 (1/4"/3/8")	Ø6,35/Ø9,52 (1/4"/3/8")	Ø9,52/Ø15,9 (3/8"/5/8")	Ø6,35/Ø12,7 (1/4"/1/2")

Fornita di serie con telecomando a infrarossi RG10A. Filocomando CRC R-1 opzionale, via MC R

Unità interne a cassetta

Unità interne		CL5000iM 4CC 21 E	CL5000iM 4CC 26 E	CL5000iU 4CC 35 E	CL5000iU 4CC 53 E	CL5000iU 4C 70 E
Capacità	BTU/h	7.000	9.000	12.000	18.000	24.000
Portata d'aria alle diverse velocità (alta/media/bassa)	m^3/h	540/500/460	540/500/460	620/510/420	720/620/500	1.300/1.140/1.000
Livello di pressione sonora a differenti velocità (alta/media/bassa)	dB(A)	37,5/33,5/31,5	39/37/35	41/36/33	43/39,5/35,5	45,5/42,5/39,5
Livello di potenza sonora	dB(A)	53	55	57	59	59
Dimensioni corpo (LxPxA)	mm	570x570x260	570x570x260	570x570x260	570x570x260	830x830x205
Dimensioni pannello (LxPxH)	mm	715x715x123	715x715x123	715x715x123	715x715x123	1.035x1.035x90
Peso netto	kg	14,5	14,5	16,3	16	21,6
Diametro tubi refrigerante	mm	Ø6,35 / Ø9,52 (1/4"/3/8")	Ø6,35 / Ø9,52 (1/4"/3/8")	Ø6,35/Ø9,52 (1/4"/3/8")	Ø6,35/Ø12,7 (1/4"/1/2")	Ø9,52/Ø15,9 (3/8"/5/8")

Fornita di serie con telecomando a infrarossi RG10A (telecomando RG10N2 per CL5000iU D 70 E). Filocomando CRC R-1 opzionale

Unità interne disponibili per i sistemi Multisplit Climate 5000 M

Unità interne canalizzate

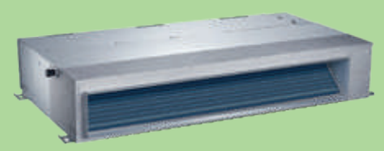

Unità interne canalizzate		CL5000iM D 21 E	CL5000iM D 26 E	CL5000iU D 35 E	CL5000iU D 53 E	CL5000iU D 70 E
Capacità	BTU/h	7.000	9.000	12.000	18.000	24.000
Portata d'aria alle diverse velocità (alta/media/bassa)	W	500/340/230	500/340/230	600/480/300	911/706/515	1.229/1.035/825
Campo di pressione statica esterna	Pa	0-40	0-40	0-60	0-100	0-160
Pressione statica esterna nominale	Pa	25	25	25	25	25
Livello di pressione sonora a differenti velocità (alta/media/bassa)	dB(A)	40/34,5/27,5	40/34,5/27,5	34,5/30,5/29	41/38/34	42/40/37
Livello di potenza sonora massima	dB(A)	54	56	58	58	62
Dimensioni (LxHxP)	mm	700x506x200	700x506x200	700x506x200	880x674x210	1.100x774x249
Peso netto	kg	17,8	17,8	17,8	24,4	32,3
Diametro tubi refrigerante	mm	Ø6,35/Ø9,52 (1/4"/3/8")	Ø6,35/Ø9,52 (1/4"/3/8")	Ø6,35/Ø9,52 (1/4"/3/8")	Ø6,35/Ø12,7 (1/4"/1/2")	Ø9,52/Ø15,9 (3/8"/5/8")

Fornita di serie con filocomando CRC R-1 e telecomando a infrarossi RG10A

Unità interne console

Unità interne		CL5000iM CN 26E	CL5000iU CN 35E	CL5000iU CN 50E
Capacità	BTU/h	9.000	12.000	17.000
Portata d'aria alle diverse velocità (alta/media/bassa)	m^3/h	650/580/490	650/580/490	780/690/600
Livello di pressione sonora a diverse velocità (alta/media/bassa)	dB(A)	37/34/27	37/34/27	41/38/32
Livello di potenza sonora	dB(A)	54	54	55
Dimensioni (LxPxA)	mm	794x200x621	794x200x621	794x200x621
Peso netto	kg	14,9	14,9	14,9
Diametro tubi refrigerante	mm	Ø6,35 / Ø9,52 (1/4"/3/8")	Ø6,35 / Ø9,52 (1/4"/3/8")	Ø6,35 / Ø9,52 (1/4"/3/8")

Fornita di serie con telecomando a infrarossi RG10A. Filocomando CRC R-1 opzionale, via MC R

Sistemi Multisplit: possibili combinazioni tra unità esterne e interne

Unità esterna	Capacità unità esterna	n. IDU	Unità interne (BTU/h)/1000				
CL5000M 412 E	14.000 BTU/h 4,1 kW	2	7+7	7+9	9+9		
CL5000M 532 E	18.000 BTU/h 5,3 kW	2	7+7	7+9	9+9	7+18	
		2	7+12	9+12	12+12	9+18	
CL5000M 623 E	21.000 BTU/h 6,2 kW	2	7+7	7+9	9+9	7+18	
		2	7+12	9+12	12+12	9+18	
		3	7+7+7	7+9+9	7+7+12		
		3	7+7+9	9+9+9	7+9+12		
CL5000M 793 E	27.000 BTU/h 7,9 kW	2	7+7	7+9	9+9		
		2	7+12	9+12	12+12		
		2	7+18	9+18	12+18		
		3	7+7+7	7+9+9	7+7+12	7+7+18	
		3	7+7+9	9+9+9	7+12+12	7+9+18	
		3	7+9+12	9+9+12	9+12+12	12+12+12	
CL5000M 824 E	28.000 BTU/h 8,2 kW	2	7+7	7+9	9+9		
		2	7+12	9+12	12+12		
		2	7+18	9+18	12+18	18+18	
		3	7+7+7	7+9+9	7+7+12	7+7+18	
		3	7+7+9	9+9+9	9+9+12	9+9+18	
		3	7+9+12	7+9+18	7+12+12	7+12+18	
		3	9+12+12	12+12+12			
		4	7+7+7+7	7+7+9+9	7+7+7+12	7+7+9+12	9+9+9+12
		4	7+7+7+9	7+9+9+9	9+9+9+9	7+9+9+12	9+9+12+12
CL5000M 1054 E	36.000 BTU/h 10,6 kW	2	7+9	9+9	12+12	7+24	
		2	7+12	9+12	12+18	9+24	
		2	7+18	9+18	18+18	12+24	
		3	7+7+7	7+9+9	9+9+9	7+9+18	7+9+24
		3	7+7+9	7+9+12	9+9+12	9+12+18	7+18+18
		3	7+7+12	7+12+12	9+9+18	9+12+24	9+18+18
		3	7+7+18	7+12+18	9+9+24	12+12+12	12+12+24
		3	7+7+24	7+12+24	9+12+12	12+12+18	12+18+18
		3	12+18+24	18+18+18			
		4	7+7+7+7	7+7+9+9	7+9+9+9	9+9+9+9	7+7+7+24
		4	7+7+7+9	7+7+9+12	7+9+9+12	9+9+9+12	7+7+9+24
		4	7+7+7+12	7+7+9+18	7+9+9+18	9+9+9+18	7+12+12+12
		4	7+7+7+18	7+7+12+18	7+9+9+24	9+9+9+24	7+7+12+12
		4	7+7+12+24	7+9+12+12	7+7+18+18	9+9+12+12	9+12+12+18
		4	7+7+18+24	7+9+12+18	9+9+12+24	9+9+12+18	12+12+12+12
		4	7+12+12+18	7+9+12+24	9+9+18+18	9+12+12+12	12+12+12+18
		4	7+12+18+18	7+9+18+18			
		5	7+7+7+7+7	7+7+7+9+9	7+7+9+9+9	7+9+9+9+9	9+9+9+9+9
		5	7+7+7+7+9	7+7+7+9+12	7+7+9+9+12	7+9+9+9+12	9+9+9+9+12
		5	7+7+7+7+12	7+7+7+9+18	7+7+9+9+24	7+9+9+12+12	9+9+9+9+18
		5	7+7+7+7+18	7+7+7+9+24	7+7+9+9+24	7+9+9+12+12	9+9+9+12+12
		5	7+7+7+7+24	7+7+7+12+12	7+7+9+12+12	7+9+9+12+18	9+9+9+12+12
		5	7+7+7+12+18	7+7+12+12+12	7+7+9+12+18	7+9+12+12+12	9+9+12+12+12
		5	7+12+12+12+12	7+7+12+12+18			
CL5000M 1255 E	42.000 BTU/h 12,3 kW	2	7+12	9+9	12+12	9+24	
		2	7+18	9+12	12+18	18+18	
		2	7+24	9+18	12+24	18+24	
		3	7+7+7	7+9+9	9+9+9	7+9+18	7+9+24
		3	7+7+9	7+9+12	9+9+12	9+12+18	7+18+18
		3	7+7+12	7+12+12	9+9+18	9+12+24	9+18+18
		3	7+7+18	7+12+18	9+9+24	12+12+12	12+12+24
		3	7+7+24	7+12+24	9+12+12	12+12+18	12+18+18
		3	12+18+24	18+18+18			
		4	7+7+7+7	7+7+9+9	7+9+9+9	9+9+9+9	7+7+7+24
		4	7+7+7+9	7+7+9+12	7+9+9+12	9+9+9+12	7+7+9+24
		4	7+7+7+12	7+7+9+18	7+9+9+18	9+9+9+18	7+12+12+12
		4	7+7+7+18	7+7+12+18	7+9+9+24	9+9+9+24	7+7+12+12
		4	7+7+12+24	7+9+12+12	7+7+18+18	9+9+12+12	9+12+12+18
		4	7+7+18+24	7+9+12+18	9+9+12+24	9+9+12+18	12+12+12+12
		4	7+12+12+18	7+9+12+24	9+9+18+18	9+12+12+12	12+12+12+18
		4	7+12+18+18	7+9+18+18			
		5	7+7+7+7+7	7+7+7+9+9	7+7+9+9+9	7+9+9+9+9	9+9+9+9+9
		5	7+7+7+7+9	7+7+7+9+12	7+7+9+9+12	7+9+9+9+12	9+9+9+9+12
		5	7+7+7+7+12	7+7+7+9+18	7+7+9+9+24	7+9+9+12+12	9+9+9+9+18
		5	7+7+7+7+18	7+7+7+9+24	7+7+9+9+24	7+9+9+12+12	9+9+9+12+12
		5	7+7+7+7+24	7+7+7+12+12	7+7+9+12+12	7+9+9+12+18	9+9+9+12+12
		5	7+7+7+12+18	7+7+12+12+12	7+7+9+12+18	7+9+12+12+12	9+9+12+12+12
		5	7+12+12+12+12	7+7+12+12+18			

Efficienza in poco spazio

Climate 5000 M		CL5000M 41/2 E	CL5000M 53/2 E	CL5000M 62/3 E	CL5000M 79/3 E	CL5000M 82/4 E	CL5000M 105/4 E	CL5000M 125/5 E
Lunghezza max	m	40	40	60	60	80	80	80
Lunghezza max per IDU	m	25	25	30	30	35	35	35
Dislivello max tra IDU e ODU	m	15	15	15	15	15	15	15
Dislivello max tra IDU e IDU	m	10	10	10	10	10	10	10

L'unità esterna multispilt Climate 5000 M supporta fino a 5 unità interne. I sistemi Climate 5000 M rappresentano la soluzione per chi ha poco spazio di installazione all'esterno. Con una sola unità esterna, infatti, si possono combinare più unità interne di diversi modelli e dimensioni per rispondere ad ogni esigenza abitativa.

Configurazione

- Dislivello massimo tra unità interne di 10 m
- Dislivello massimo tra unità esterna e unità interna di 15 m
- Fino a max 5 unità interne (modello da 42.000 BTU/h)

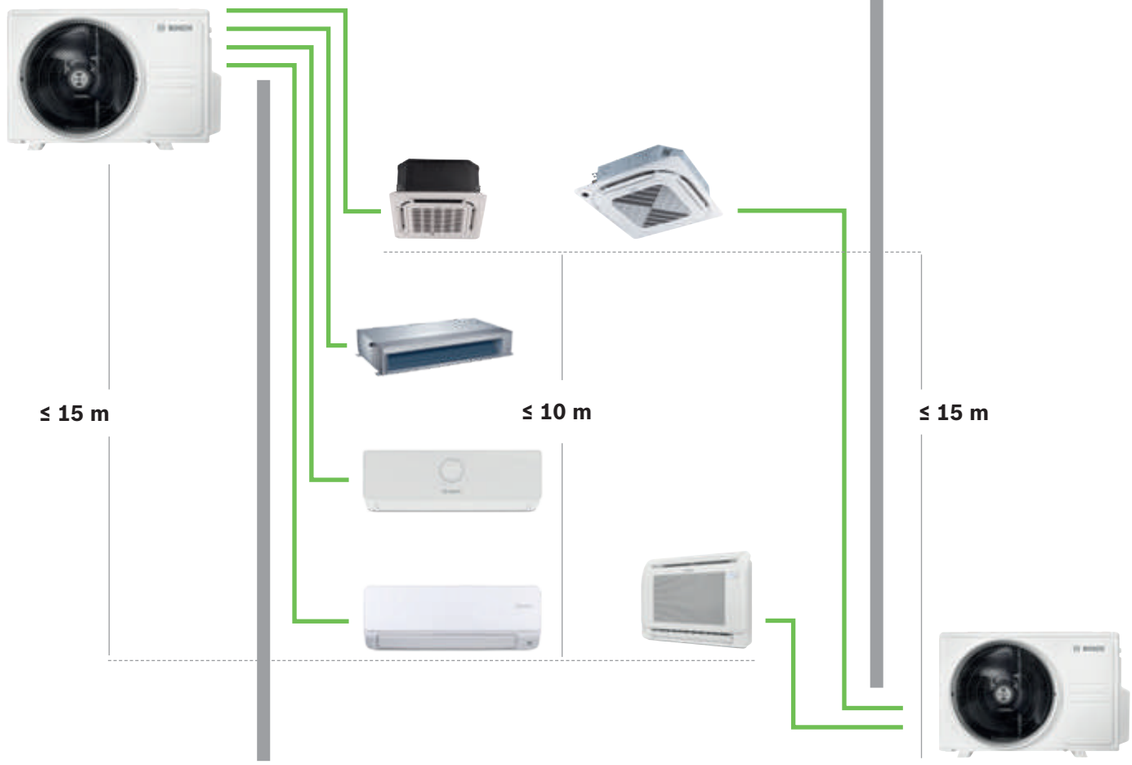

Robert Bosch S.p.A.
Società Unipersonale
Settore Termotecnica

Via M. A. Colonna, 35
20149 Milano

www.bosch-clima.it

cod. 8 738 400 355 (02.2023) - Le immagini presenti nel documento sono puramente indicative. Bosch è impegnata in un continuo processo di ricerca volto a migliorare le caratteristiche dei prodotti. Le informazioni ivi fornite sono indicative e possono essere soggette a variazioni anche senza preavviso.